DOCUMENTACIÓN TÉCNICA

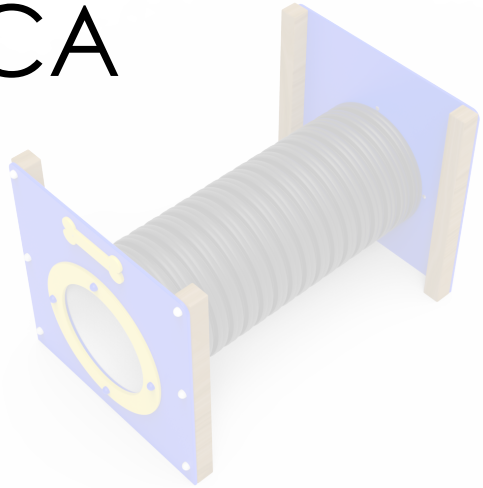

Ref.: CC11

Túnel Rígido

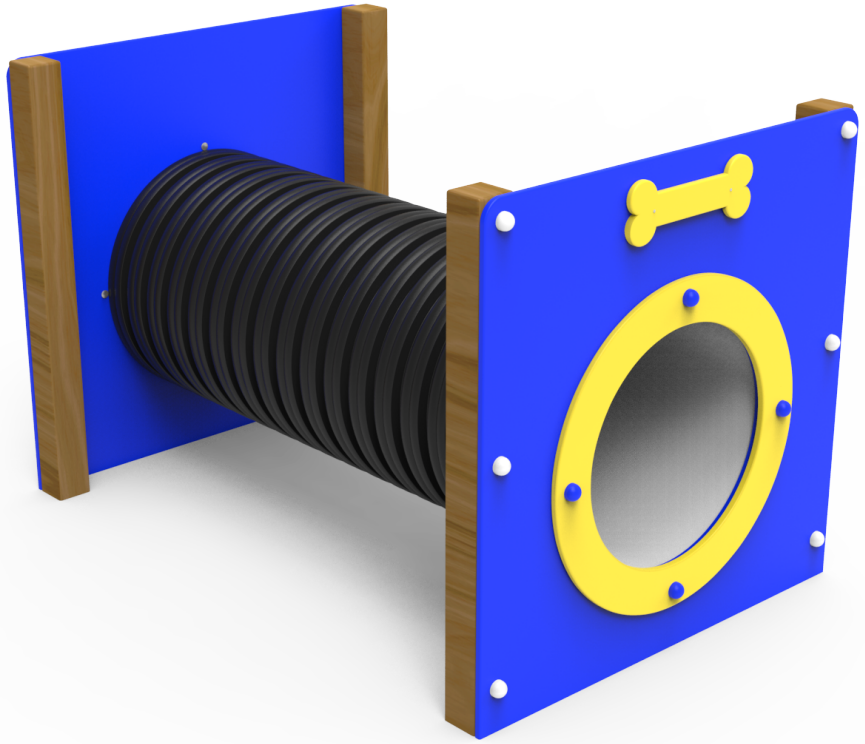

Componentes plásticos: Polietileno de Alta Densidad con protección UV
Tornillería protegida con tapones de polipropileno
Madera tratada en autoclave Nivel IV
Tubo bicapa de Polietileno

ALZADO

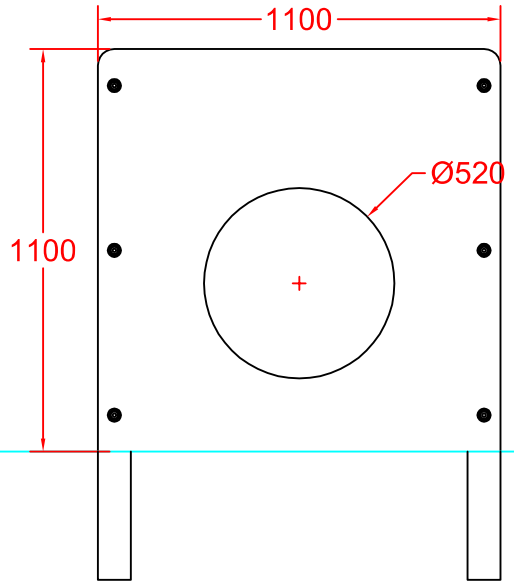

PERFIL

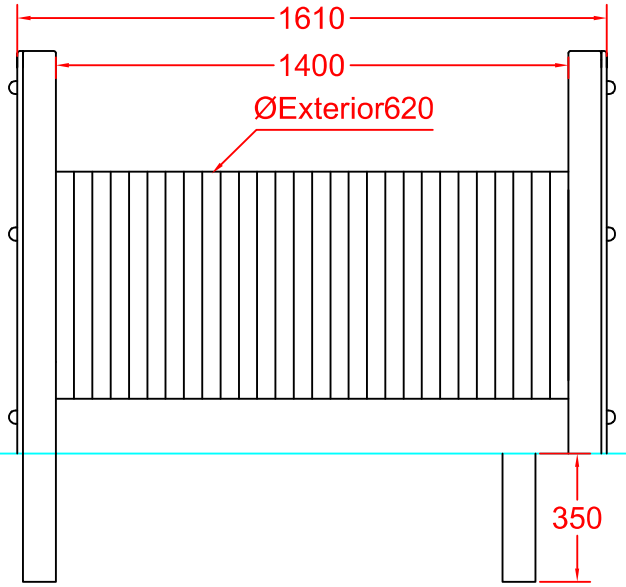

PLANTA

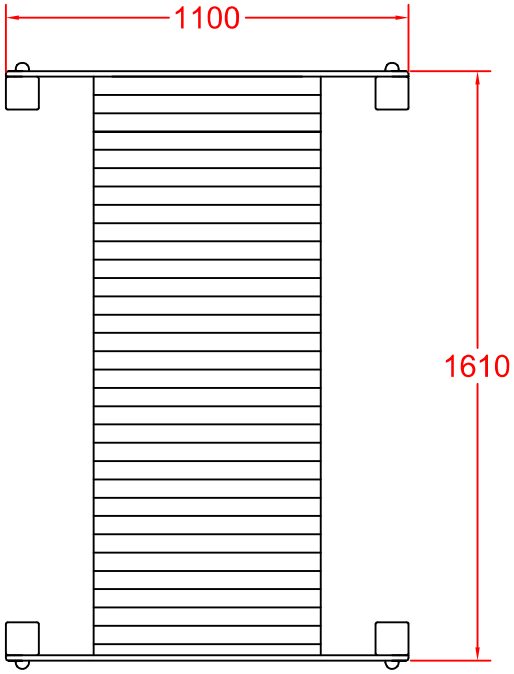

Ref:	Cantidad	Designación	Material	Dimensiones
Dibujado		VISTAS GENERALES	Ref.: CC11	
Revisado				
Aprobado				
Descripción: TÚNEL RÍGIDO		Escala:	Peso:	
		Fecha: 23/11/15		

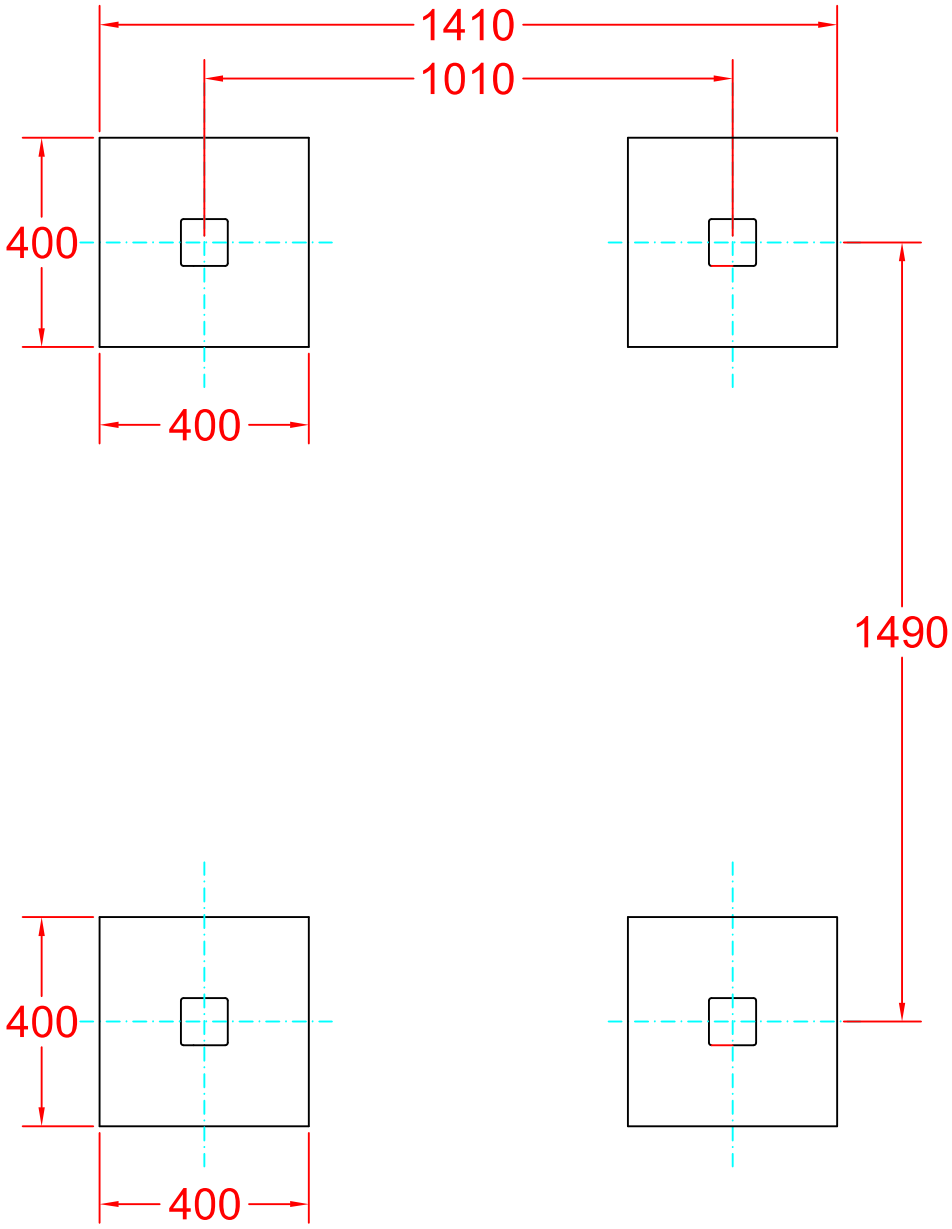

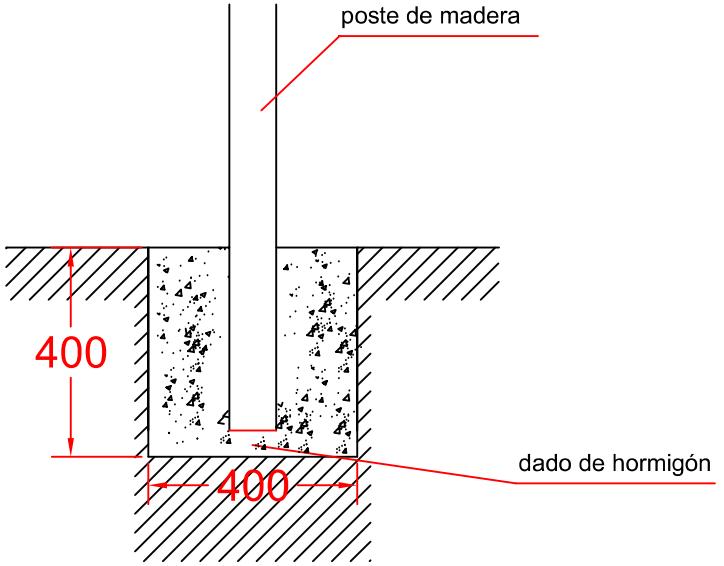

DETALLE DE CIMENTACIÓN

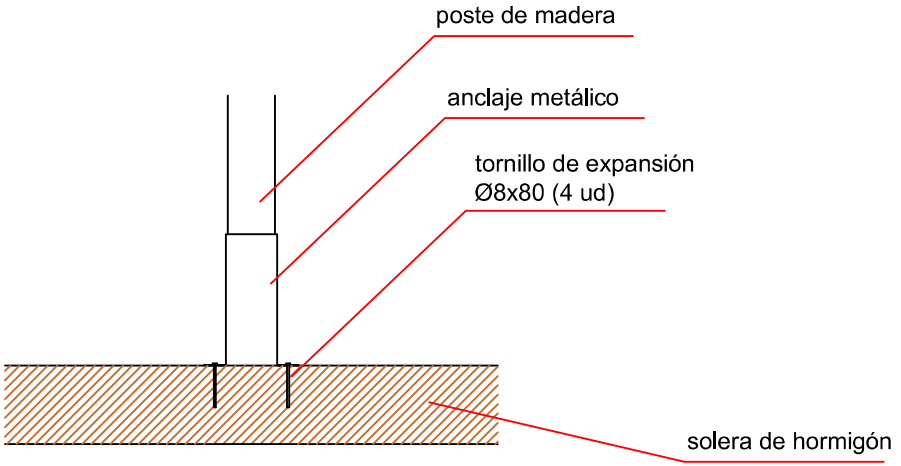

DETALLE DE ANCLAJE

Ref:	Cantidad	Designación	Material	Dimensiones
Dibujado		CIMENTACIÓN	Ref.: CC11	
Revisado				
Aprobado				
Descripción: TÚNEL RÍGIDO		Escala:	Peso:	
		Fecha: 23/11/15		