DOCUMENTACIÓN TÉCNICA

Ref.: CD05

Vallas

UNE EN 16630:2015

Madera de pino tratada en autoclave nivel IV
Tornillería de acero inoxidable
Tornillería protegida con tapones de polipropileno

Nº de Usuarios: 1

Edades: A partir de 16 años y usuarios que midan más de 1,40 m.

Objetivo: Fortalecimiento y potencia de piernas.

Modo de uso: Saltar la valla en dirección perpendicular a la misma.

Vista Frontal

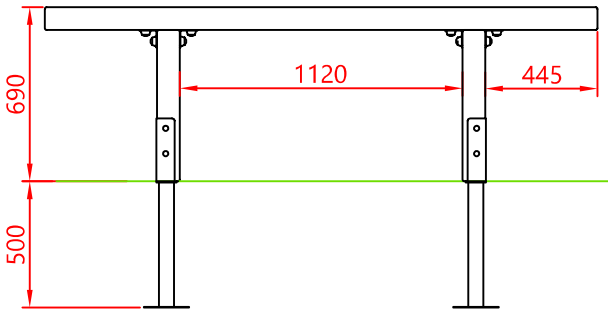

Vista Lateral

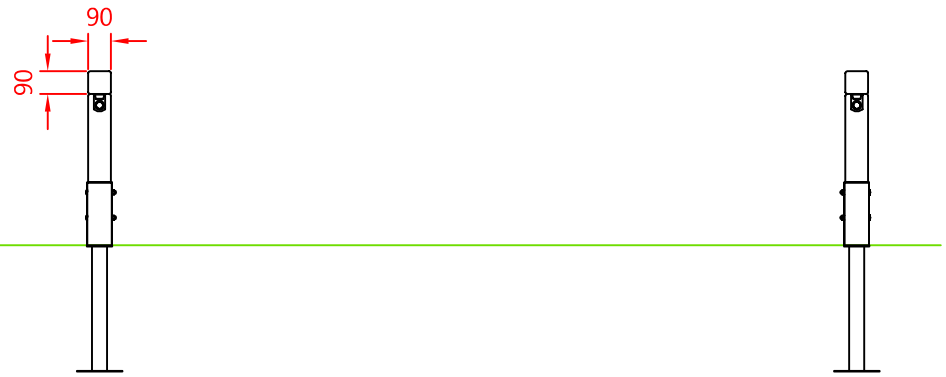

* TODAS LAS ARISTAS TIENEN UN RADIO DE REDONDEO DE 3 MM

Vista Planta

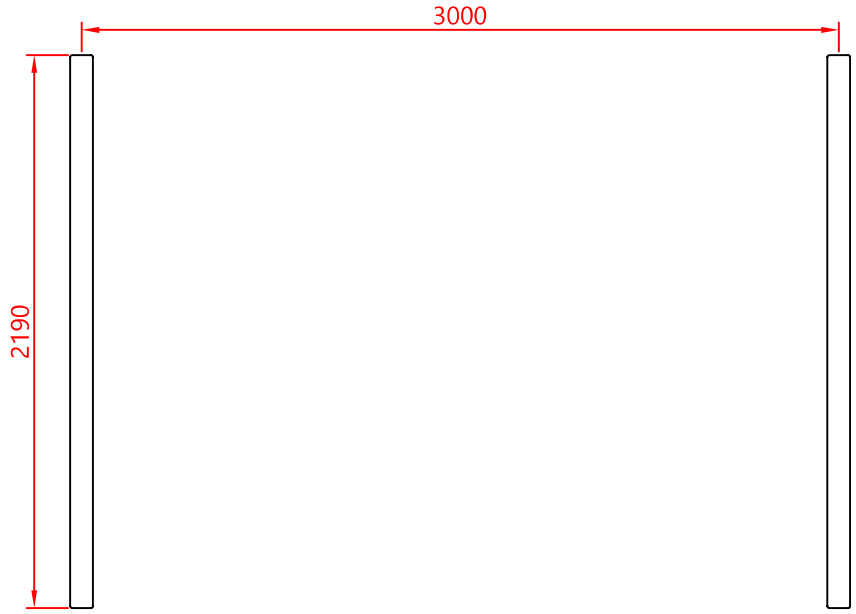

Ref:	Cantidad	Designación	Material	Dimensiones
Dibujado		PLANO 1 VISTAS GENERALES	Ref: CD05	
Revisado				
Aprobado				
Descripción: VALLAS		Escala:	Peso:	
		Fecha: 05-02-18		

CIMENTACIÓN

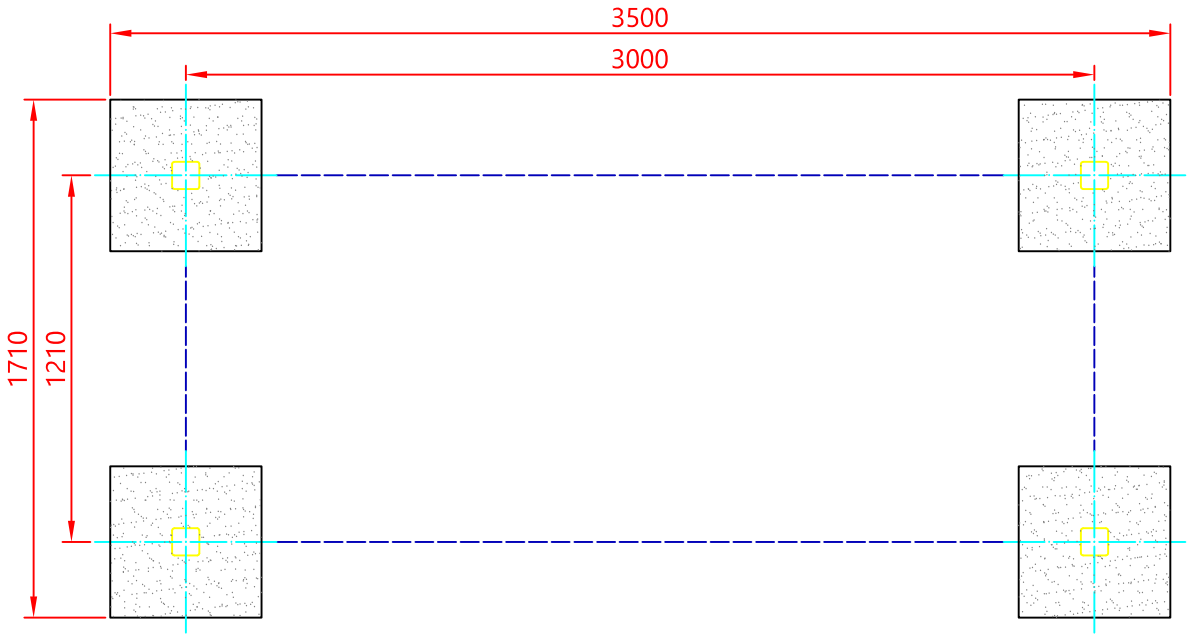

CIMENTACIÓN

DETALLE DE CIMENTACIÓN HORMIGONADO

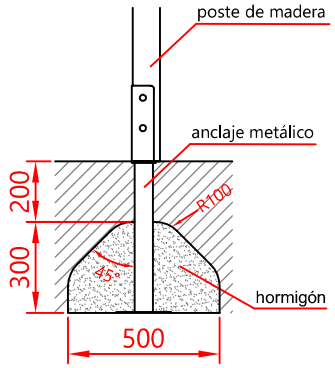

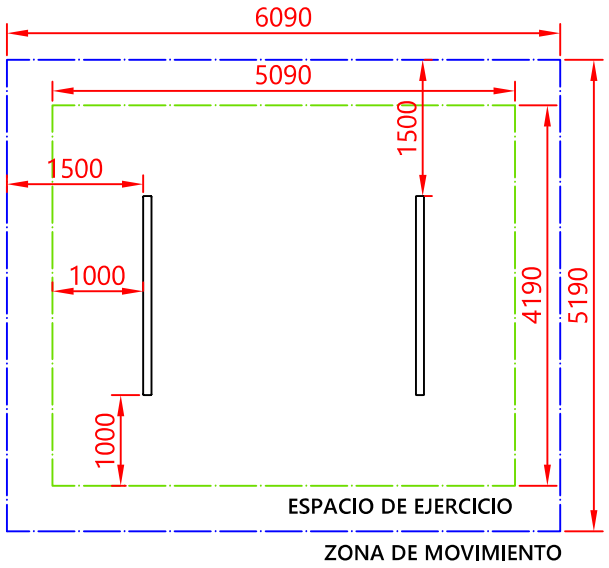

Ref:	Cantidad	Designación	Material	Dimensiones
Dibujado		PLANO 2 CIMENTACIÓN Y ÁREA DE SEGURIDAD	Ref: CD05	
Revisado				
Aprobado				
Descripción: VALLAS		Escala: / Peso:		
		Fecha: 05-02-18		