DOCUMENTACIÓN TÉCNICA

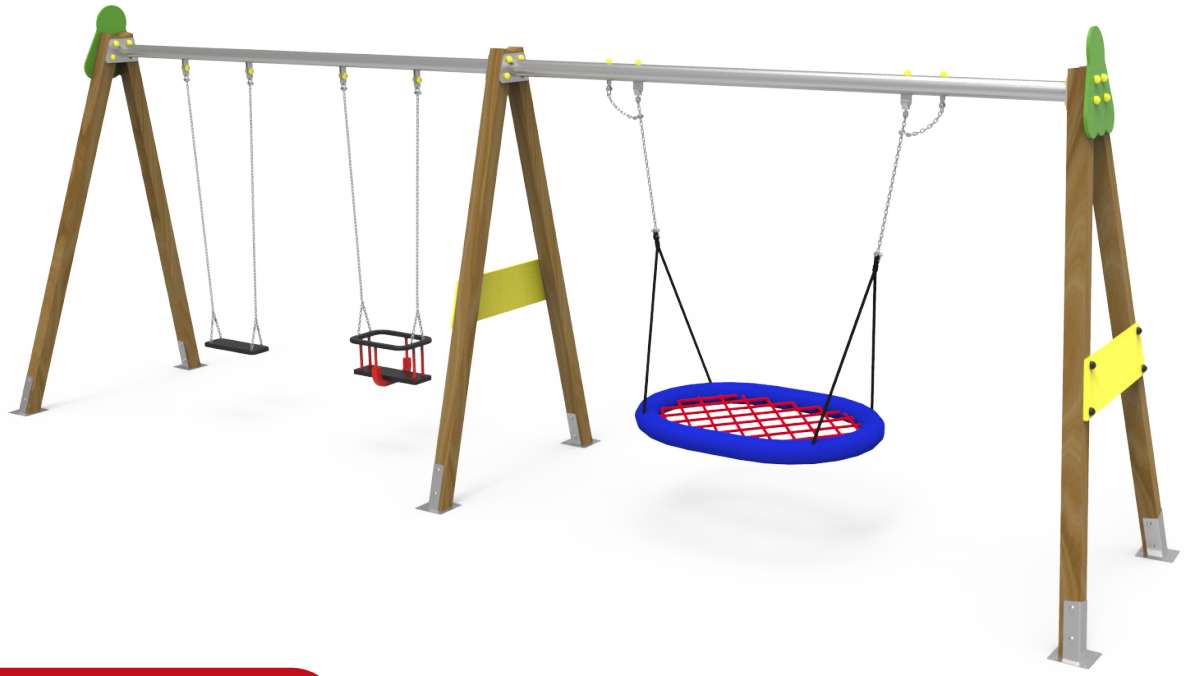

Ref.: CLP08MX

Columpio “Perseo asientos mixtos”

UNE EN 1176-1:2018
UNE EN 1176-2:2018

Producto Certificado ACCM CERTIFICADORA ACREDITADA POR ENAC

Altura libre de caída: 1,32 m
Edad recomendada de uso: con asiento cuna de 0 a 3 años
Con asiento plano y asiento nido a partir de 3 años
Componentes plásticos: Polietileno de alta densidad con protección UV
Larguero metálico galvanizado
Cadenas de columpio galvanizadas
Tornillería protegida con tapones de polipropileno
Madera de pino tratada en autoclave Nivel IV
Asiento plano, asiento cuna y asiento nido

ALZADO

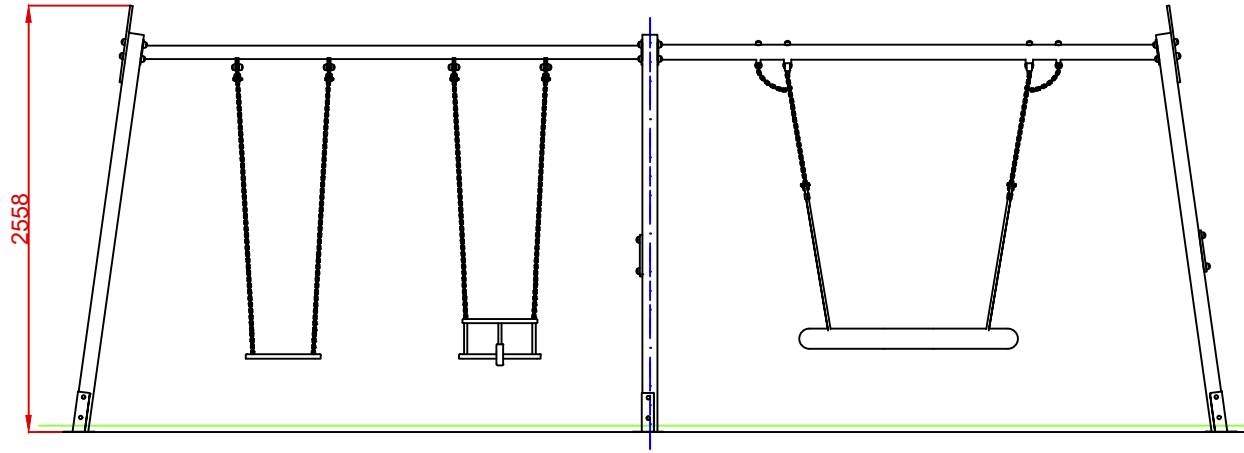

PERFIL

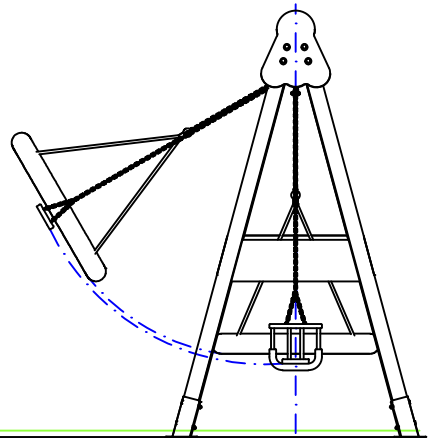

PLANTA

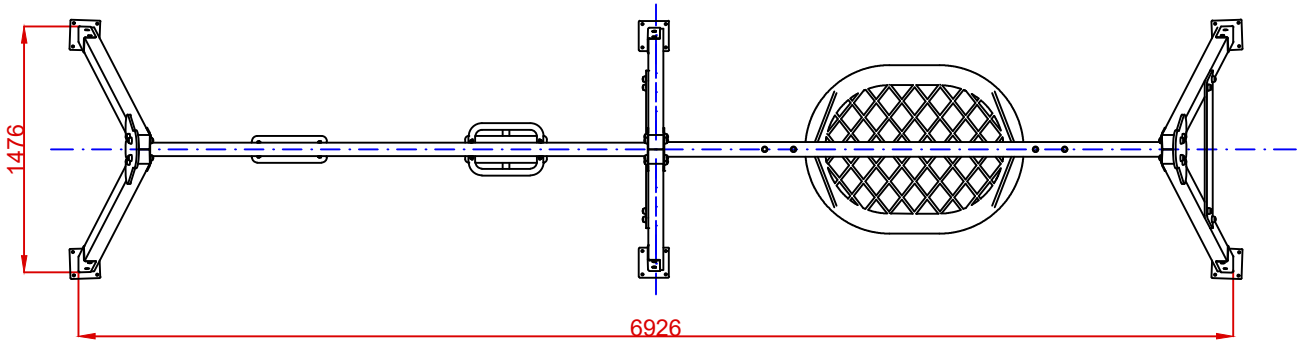

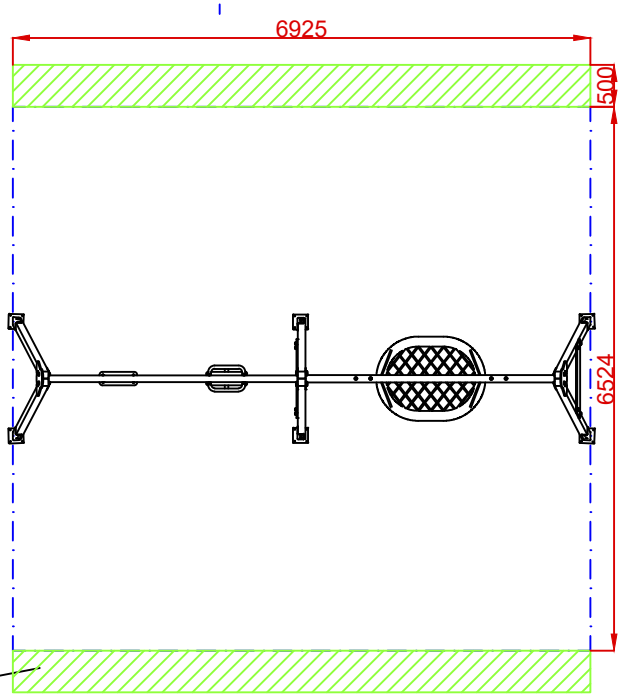

AREA DE SEGURIDAD

Superficie= 45,18 m2

E:1/2

ZONA LIBRE DE OBSTÁCULOS

Dibujado		PLANO 1 VISTAS GENERALES	Ref: CLP08MX
Revisado			
Aprobado			
Descripción: COLUMPIO PERSEO ASIENTOS MIXTOS		Escala:	Nº Hoja 2/4
		Fecha: 08/08/2019	

PLANTA CIMENTACIÓN

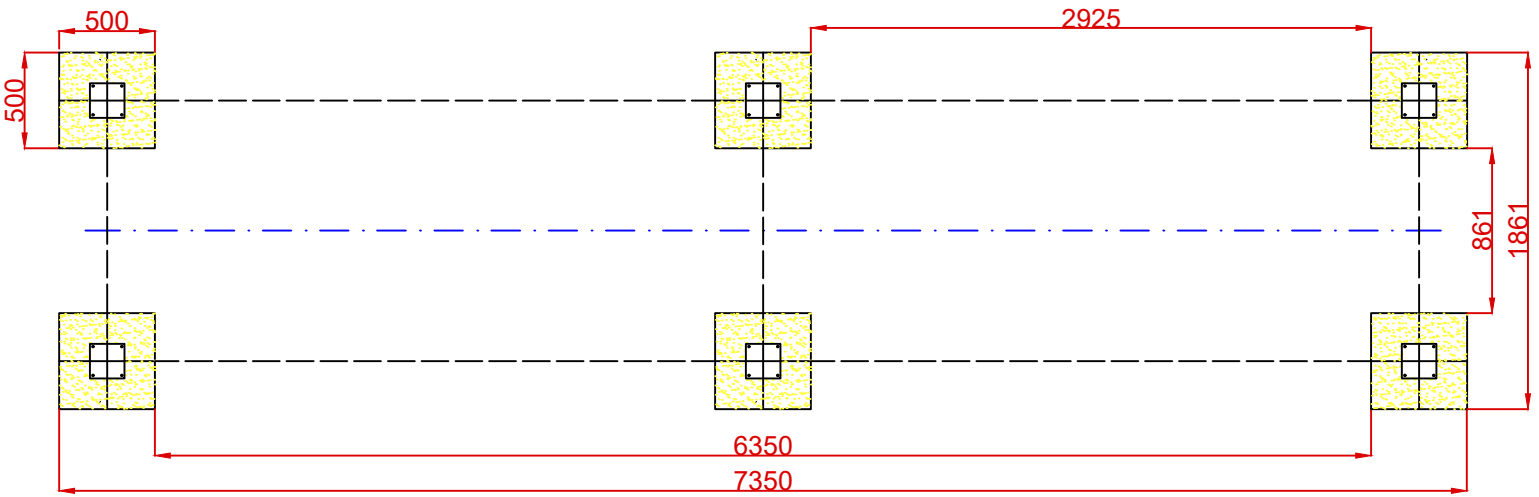

DETALLES CIMENTACIÓN

ESQUEMA DE CIMENTACIÓN
EN ARENA

E: 2/1

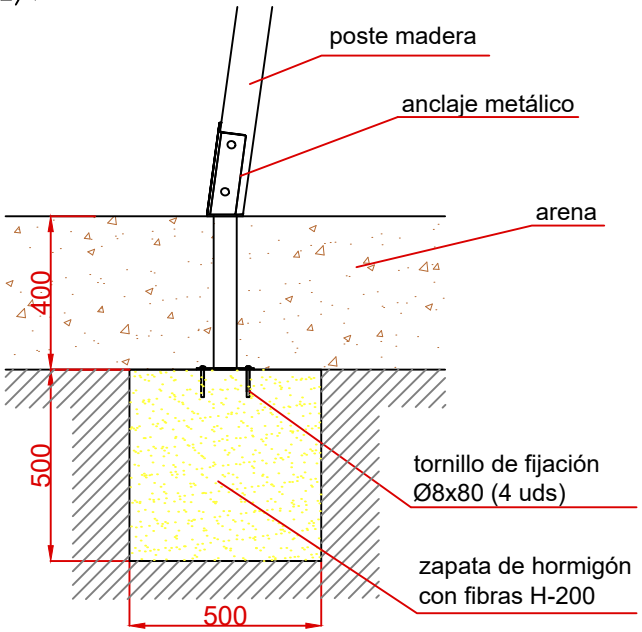

ESQUEMA DE CIMENTACIÓN
EN HORMIGÓN

E: 2/1

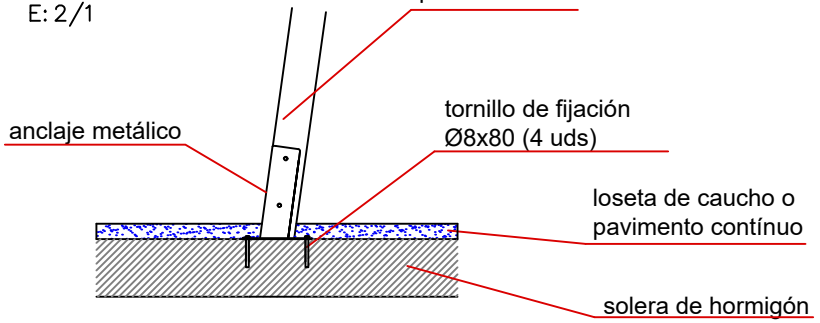

Dibujado		PLANO 2 CIMENTACIÓN	Ref: CLP08MX
Revisado			
Aprobado			
Descripción: COLUMPIO PERSEO ASIENTOS MIXTOS		Escala:	Nº Hoja 3/4
		Fecha: 08/08/2019	

ALZADO

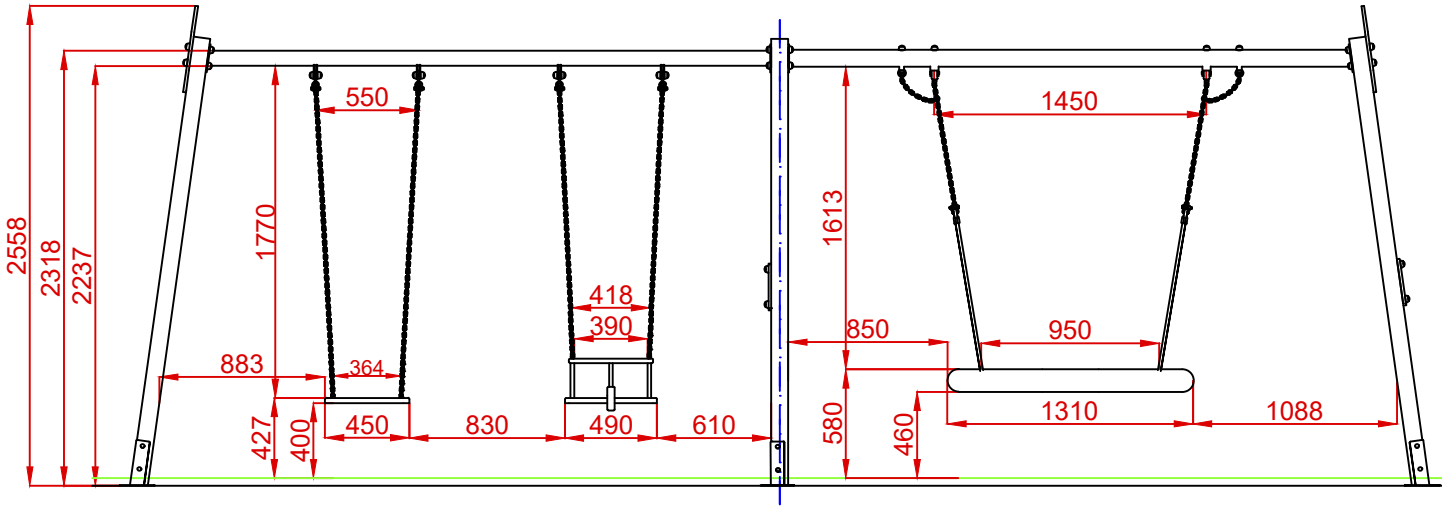

PERFIL

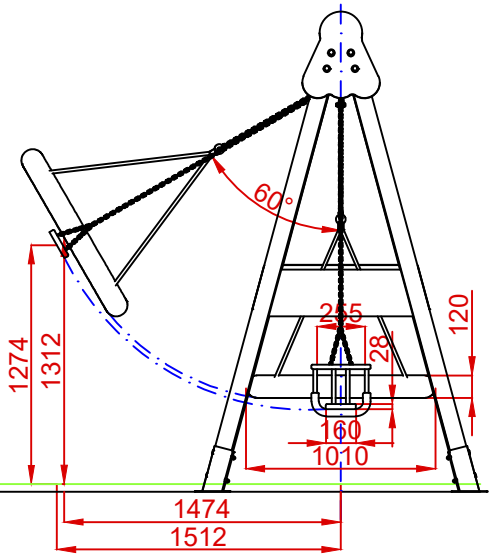

PLANTA

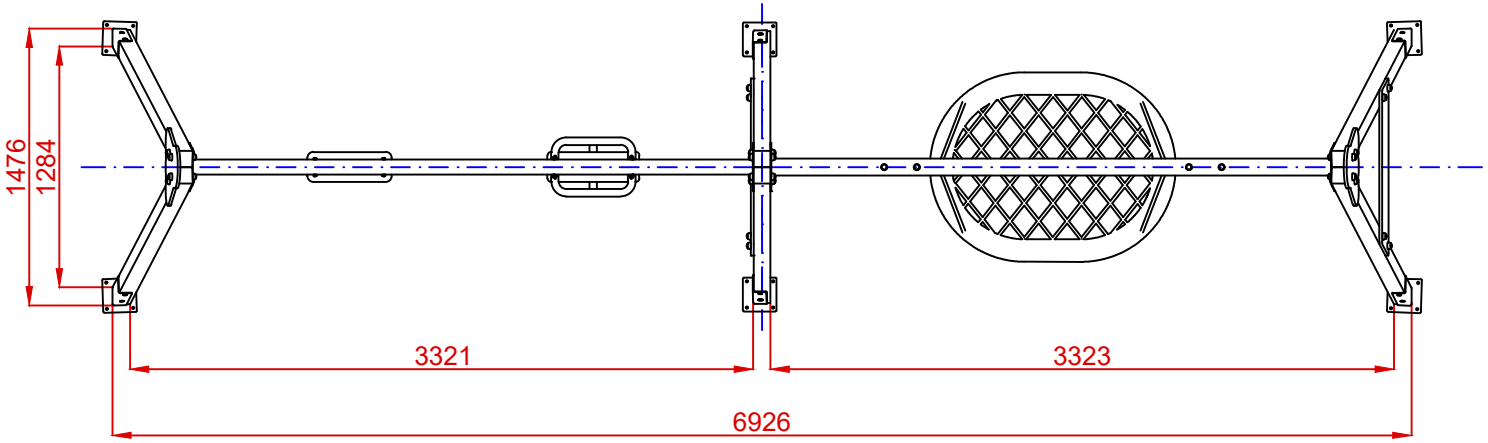

Dibujado		PLANO 3 VISTAS DE DETALLE	Ref: CLP08MX
Revisado			
Aprobado			
Descripción: COLUMPIO PERSEO ASIENTOS MIXTOS		Escala:	Nº Hoja 4/4
		Fecha: 08/08/2019	