DOCUMENTACIÓN TÉCNICA

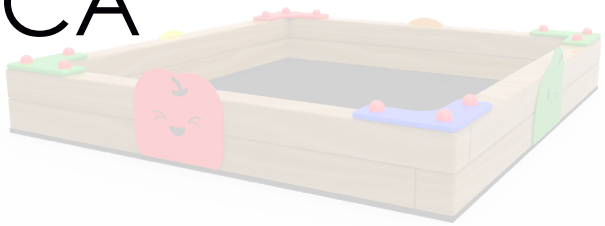

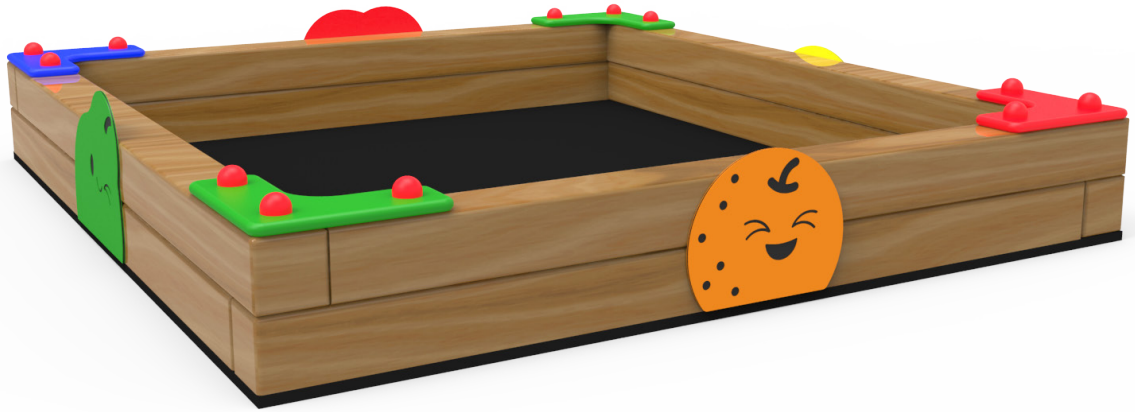

Ref.: GMAC02

Arenero “Macedonia”

UNE EN 1176-1:2018
UNE EN 1176-3:2018

Edad recomendada de uso: de 0 a 3 años
Madera de pino tratada en autoclave Nivel IV
Componentes plásticos: Polietileno de alta densidad con protección UV
Componentes metálicos galvanizados
Tornillería protegida con tapones de polipropileno

ALZADO

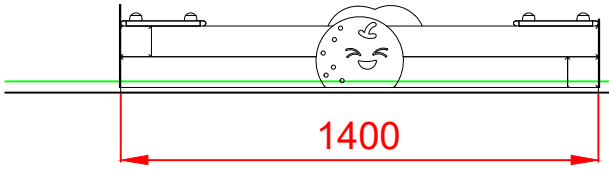

PERFIL IZQUIERDO

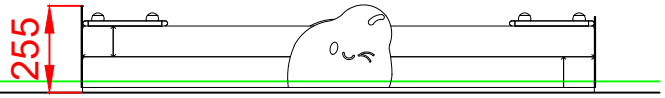

PLANTA

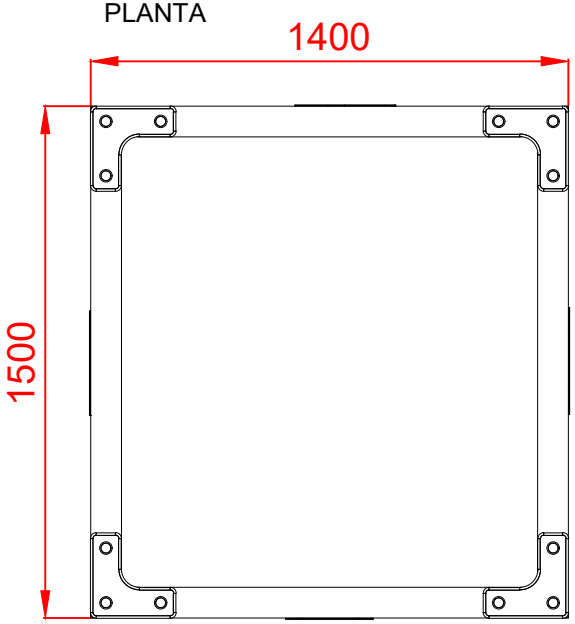

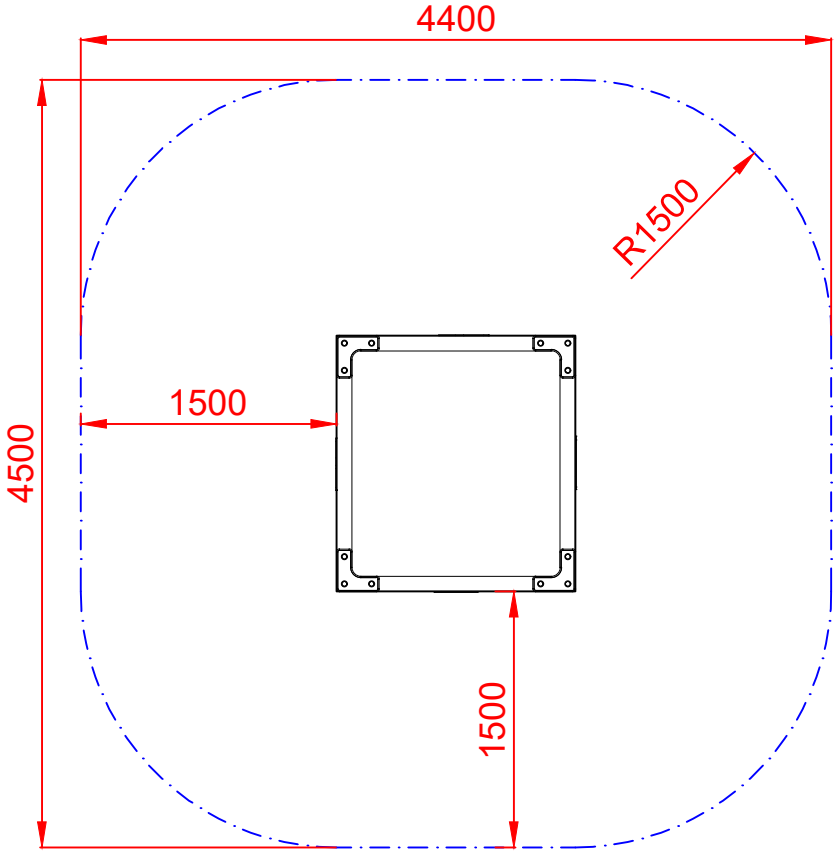

ÁREA DE SEGURIDAD
Superficie= 17,87 m2
E: 1/2

Dibujado		PLANO 1 VISTAS GENERALES	Ref: GMAC02
Revisado			
Aprobado			
Descripción: ARENERO "MACEDONIA"		Escala:	Nº Hoja 2/4
		Fecha: 17/09/2019	

DETALLES CIMENTACIÓN

ESQUEMA DE CIMENTACIÓN EN ARENA

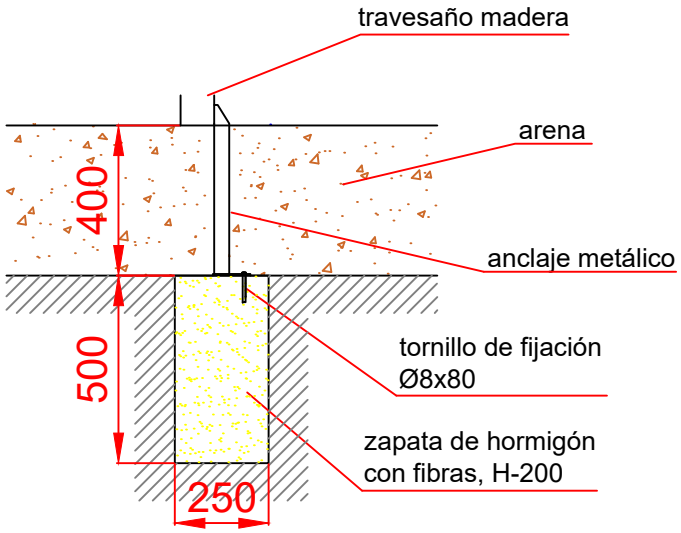

ESQUEMA DE CIMENTACIÓN EN HORMIGÓN

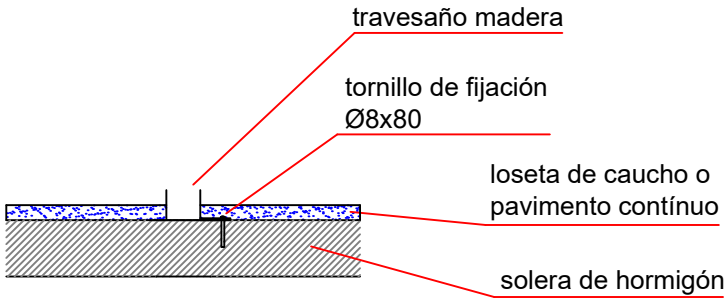

PLANTA CIMENTACIÓN

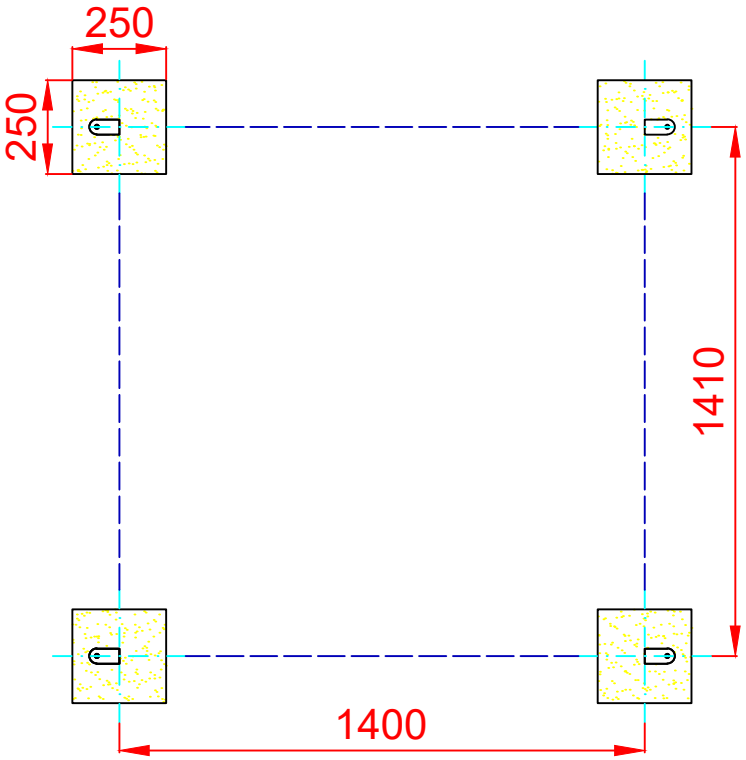

Dibujado		PLANO 2 CIMENTACIÓN Y ANCLAJES	Ref: GMAC02
Revisado			
Aprobado			
Descripción: ARENERO "MACEDONIA"		Escala:	Nº Hoja 3/4
		Fecha: 17/09/2019	

ALZADO

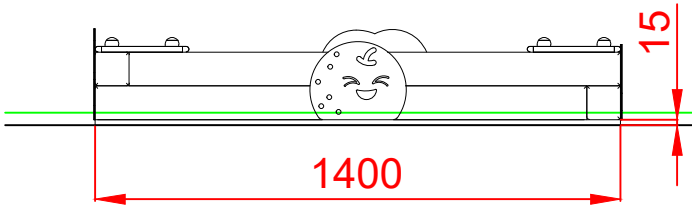

PERFIL IZQUIERDO

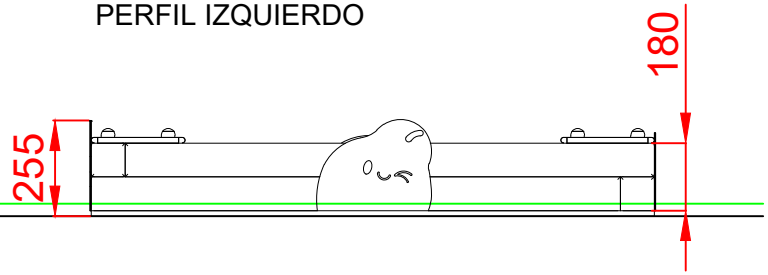

PLANTA

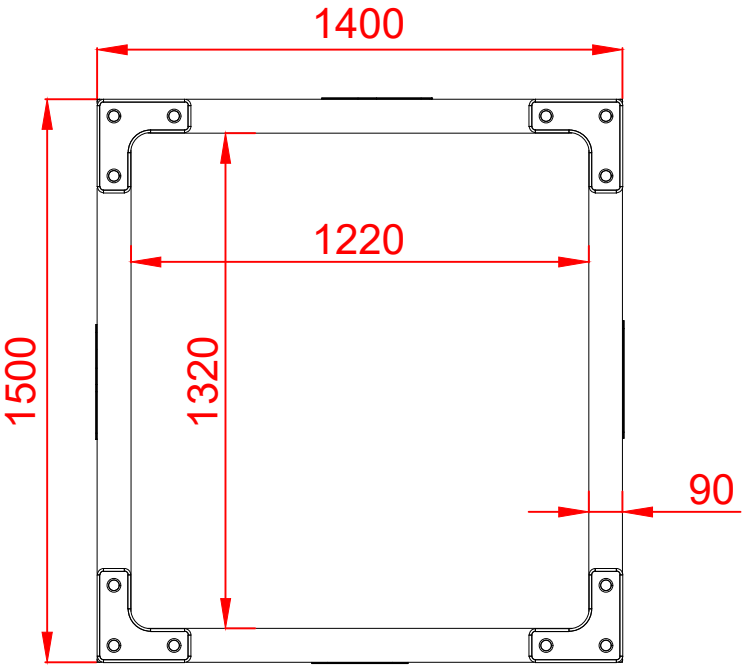

Dibujado		PLANO 3 VISTAS DE DETALLE	Ref: GMAC02
Revisado			
Aprobado			
Descripción: ARENERO "MACEDONIA"		Escala:	Nº Hoja 4/4
		Fecha: 17/09/2019	