DOCUMENTACIÓN TÉCNICA

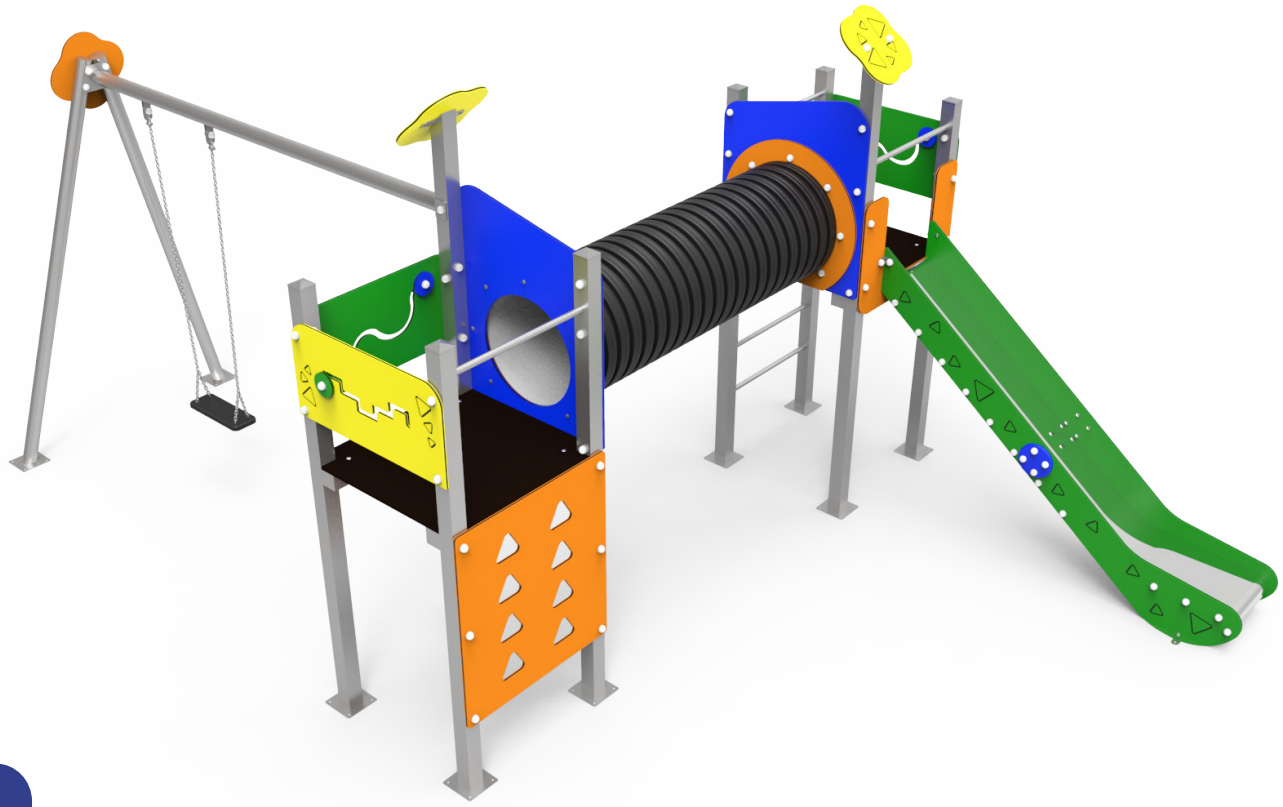

Ref.: METAL-06

Torre Maxi “METAL 06”

UNE EN 1176-1:2018
UNE EN 1176-2:2018
UNE EN 1176-3:2018

Altura libre de caída: 1,36 m
Edad recomendada de uso: a partir de 3 años
Componentes plásticos: Polietileno de alta densidad con protección UV
Componentes metálicos zincados y termolacados
Tobogán con rampa de acero inoxidable
Tubos de barrera de acero inoxidable
Tornillería protegida con tapones de polipropileno
Asiento plano

ALZADO

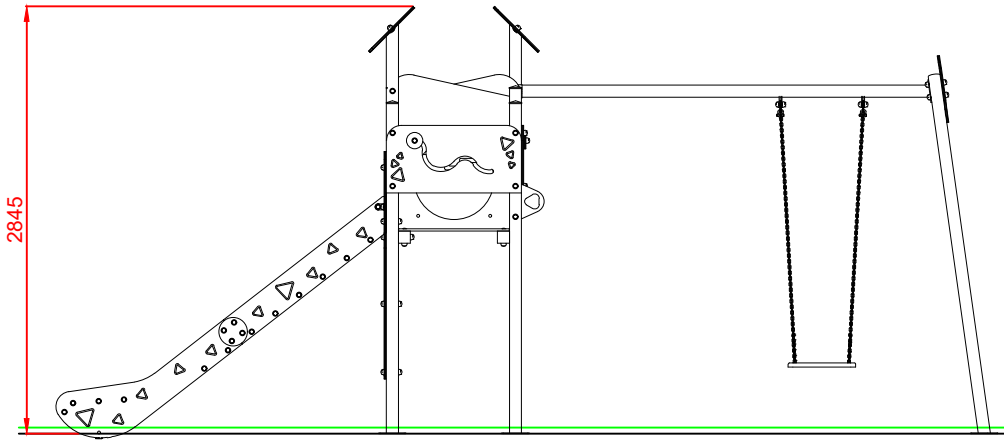

PERFIL IZQUIERDO

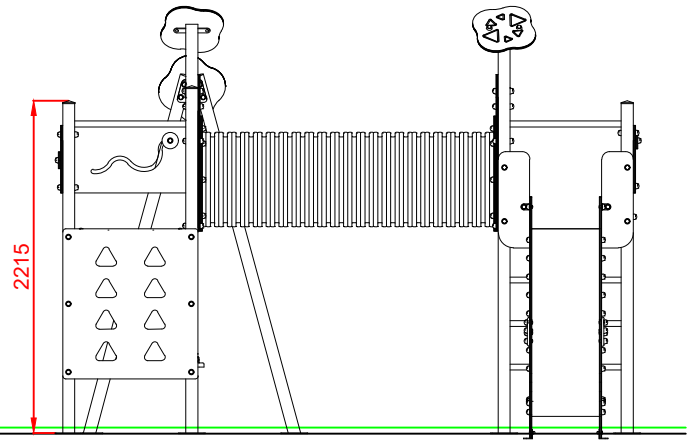

PLANTA

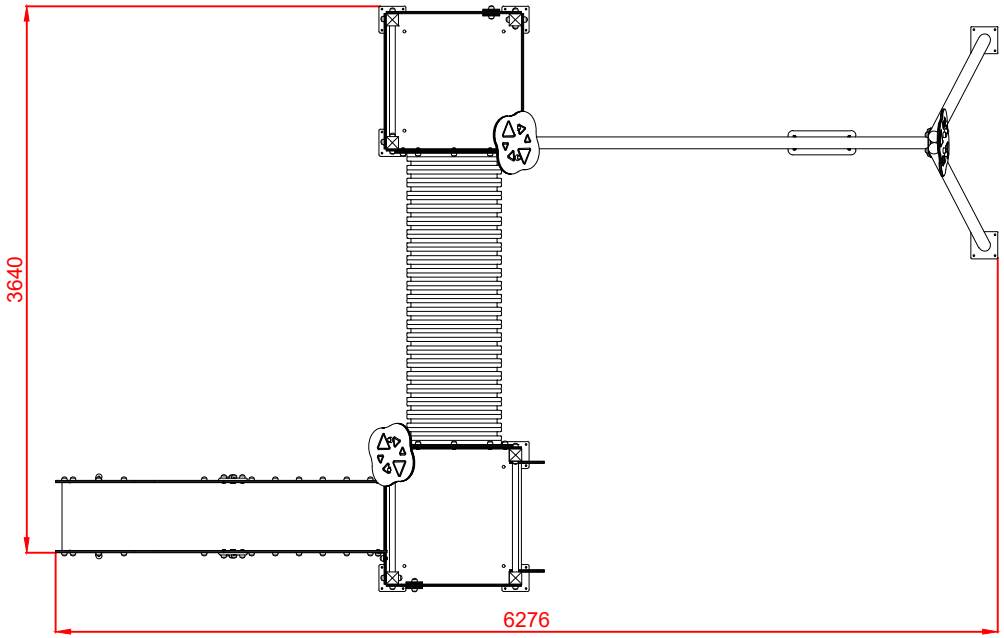

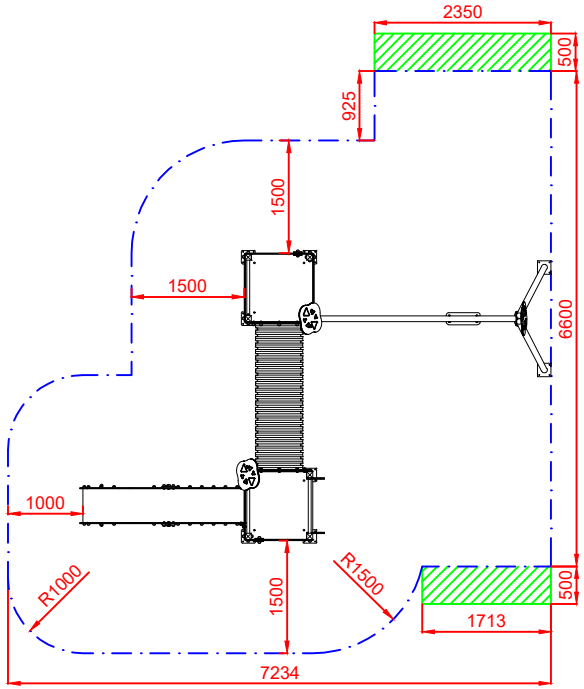

ÁREA DE SEGURIDAD
Superficie= 43,11 m2

E: 1/2

Dibujado		PLANO 1 VISTAS GENERALES	Ref: METAL-06
Revisado			
Aprobado			
Descripción: TORRE MAXI "METAL 06"		Escala:	Nº Hoja 2/4
		Fecha: 30/08/2019	

DETALLES CIMENTACIÓN

ESQUEMA DE CIMENTACIÓN
EN ARENA
E: 2/1

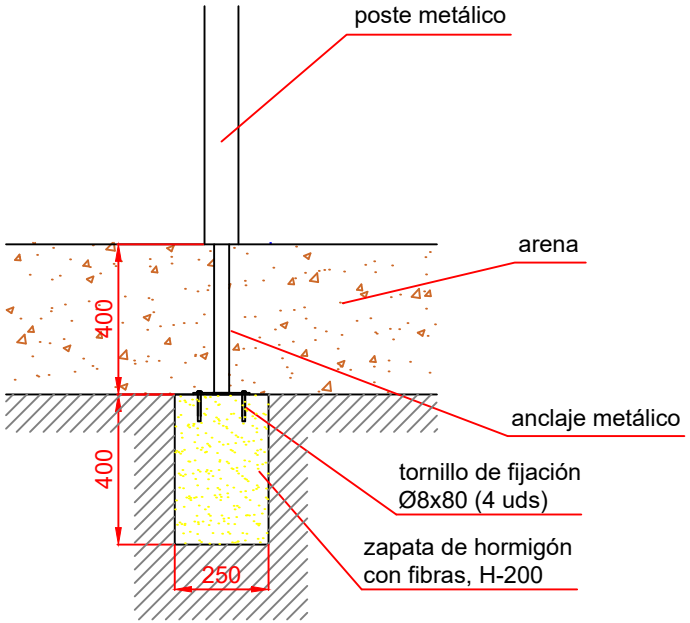

ESQUEMA DE CIMENTACIÓN
EN HORMIGÓN
E: 2/1

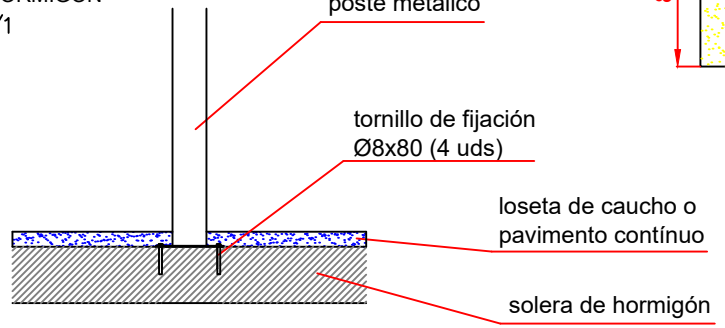

PLANTA CIMENTACIÓN

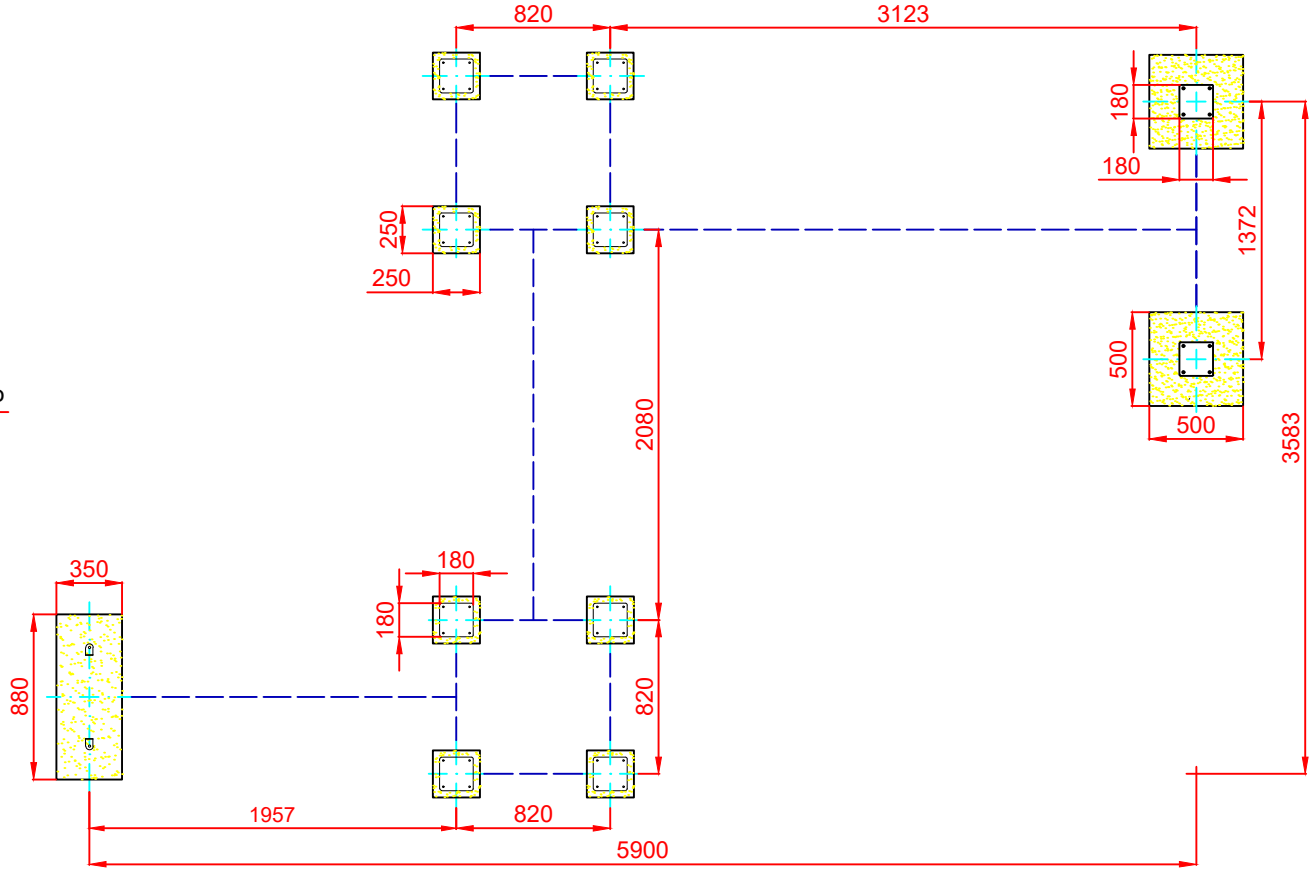

Dibujado		PLANO 2 CIMENTACIÓN Y ANCLAJES	Ref: METAL-06
Revisado			
Aprobado			
Descripción: TORRE MAXI "METAL 06"		Escala:	Nº Hoja 3/4
		Fecha: 30/08/2019	

ALZADO

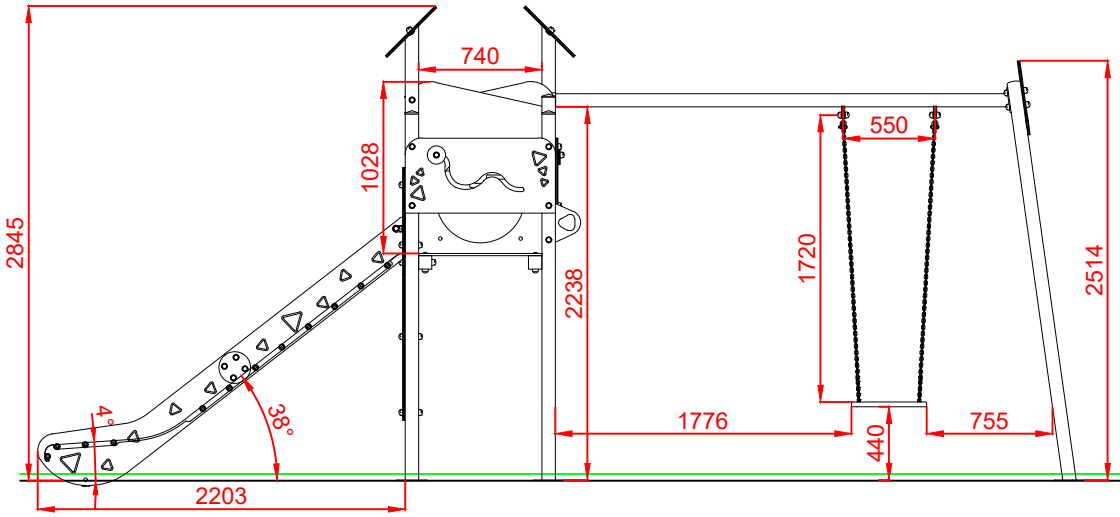

PERFIL IZQUIERDO

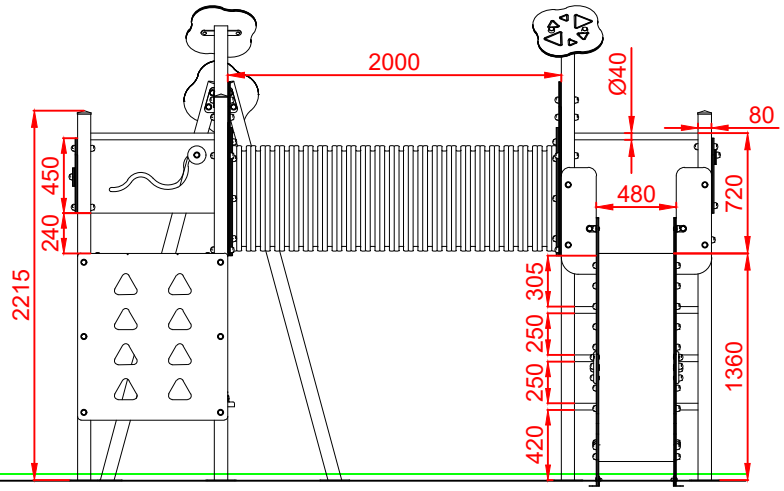

PLANTA

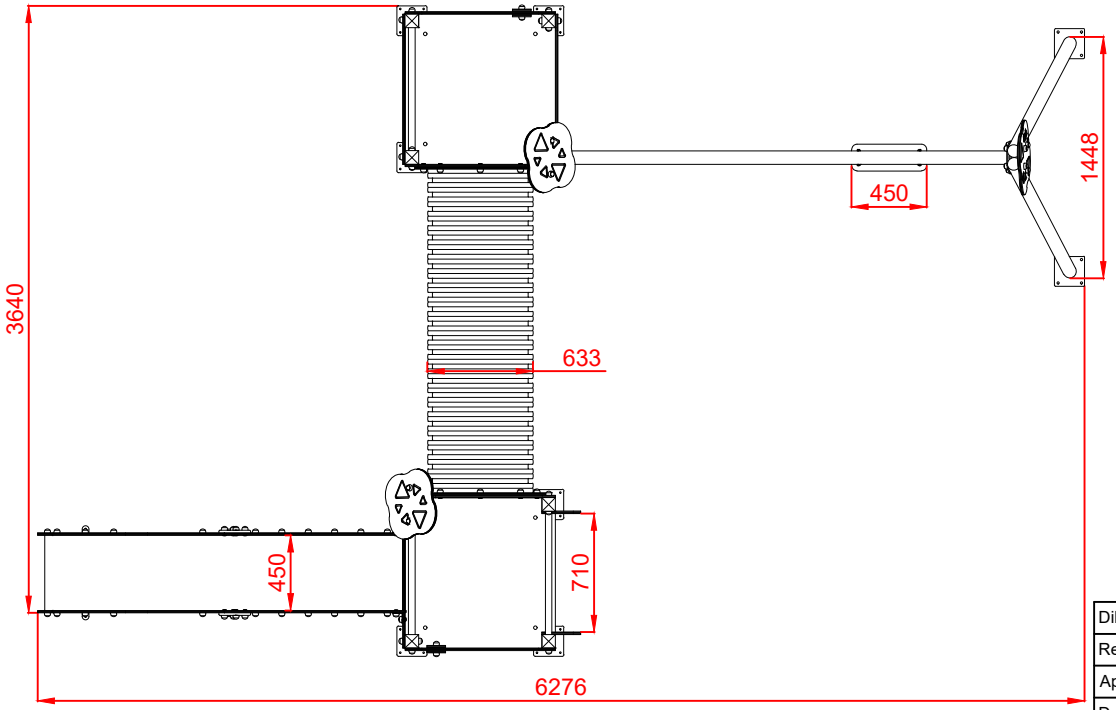

Dibujado		PLANO 3 VISTAS DE DETALLE	Ref: METAL-06
Revisado			
Aprobado			
Descripción: TORRE MAXI "METAL 06"		Escala:	Nº Hoja 4/4
		Fecha: 30/08/2019	