DOCUMENTACIÓN TÉCNICA

Ref.: MXT05PP

Maxi Torre “Guadalquivir biplaza asientos planos”

UNE EN 1176-1:2018
UNE EN 1176-2:2018
UNE EN 1176-3:2018

Altura libre de caída: 1,36 m
Edad recomendada de uso: a partir de 3 años
Madera de pino tratada en autoclave Nivel IV
Componentes plásticos: Polietileno de alta densidad con protección UV
Componentes metálicos galvanizados
Tobogán con rampa de acero inoxidable
Tubos de barrera de acero inoxidable

ALZADO

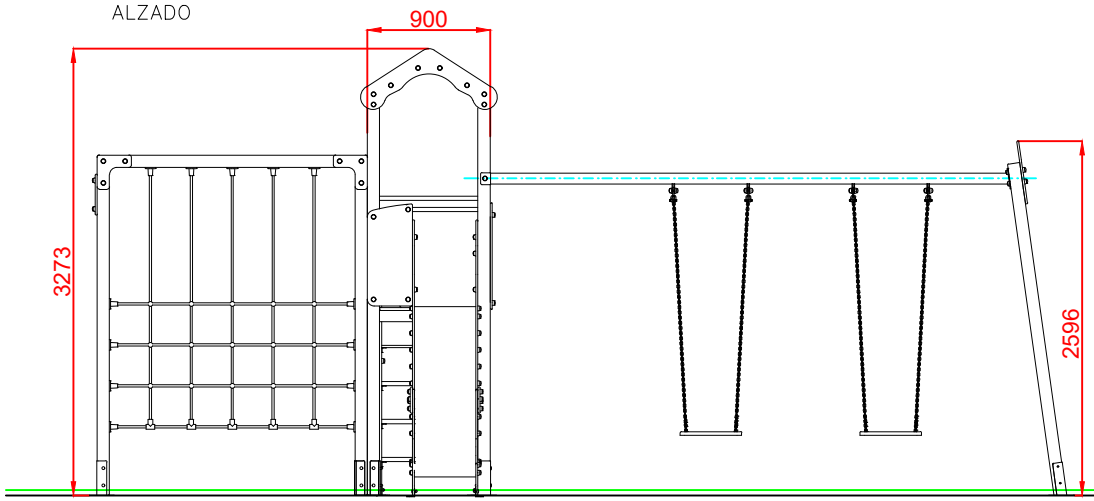

PERFIL IZQUIERDO

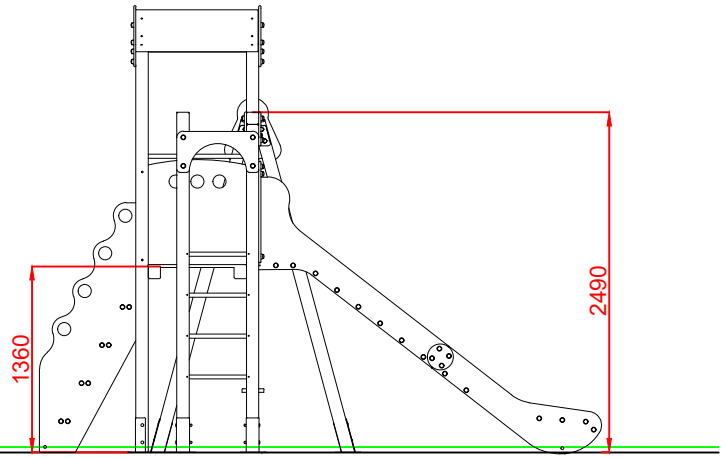

PLANTA

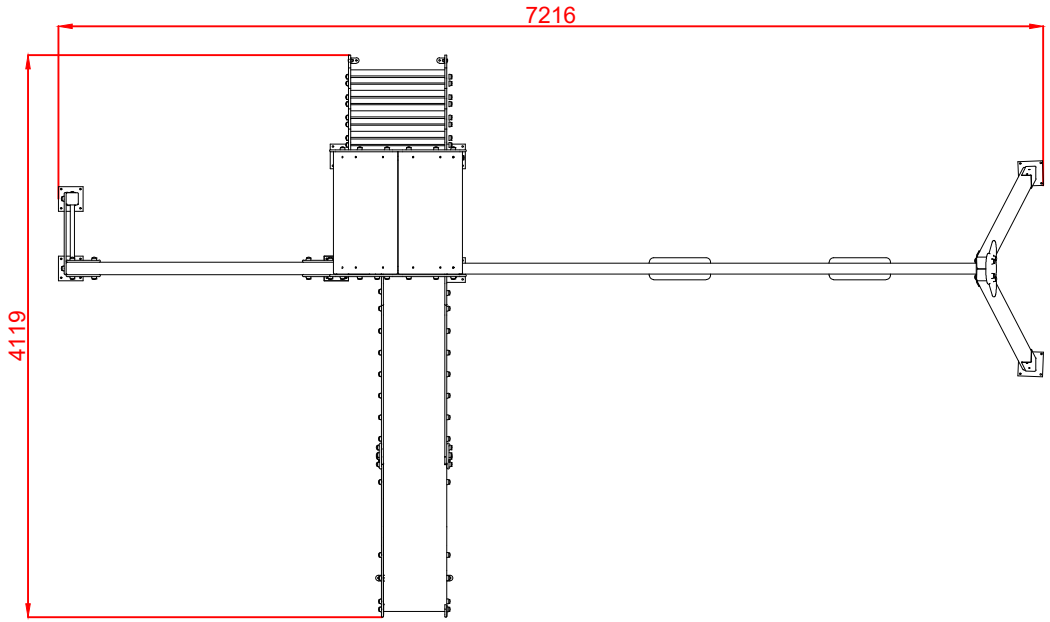

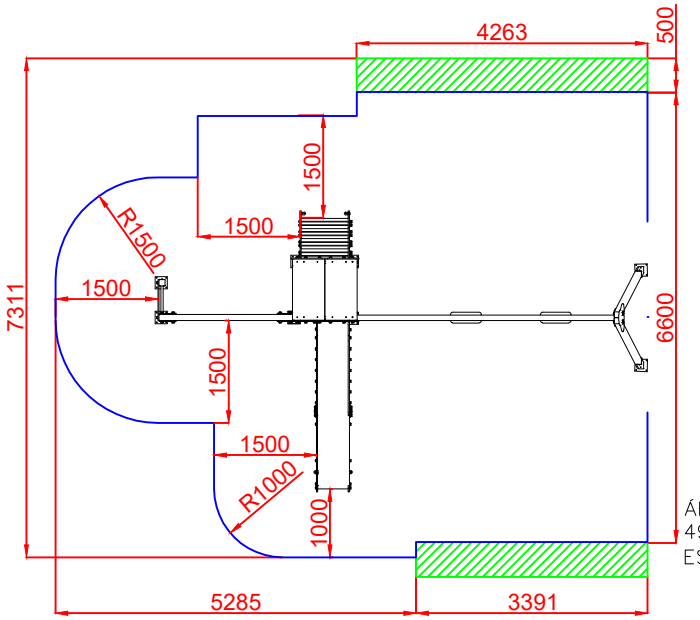

ÁREA DE SEGURIDAD:
49,3 m
ESC 1/2

Dibujado		VISTAS GENERALES	Ref: MXT05PP
Revisado			
Aprobado			
Descripción: GUADALQUIVIR BIPLAZA ASIENTOS PLANOS		Escala:	Nº Hoja 2/4
		Fecha: 07/08/2019	

DETALLES CIMENTACIÓN

ESQUEMA DE CIMENTACIÓN
EN ARENA
E: 2/1

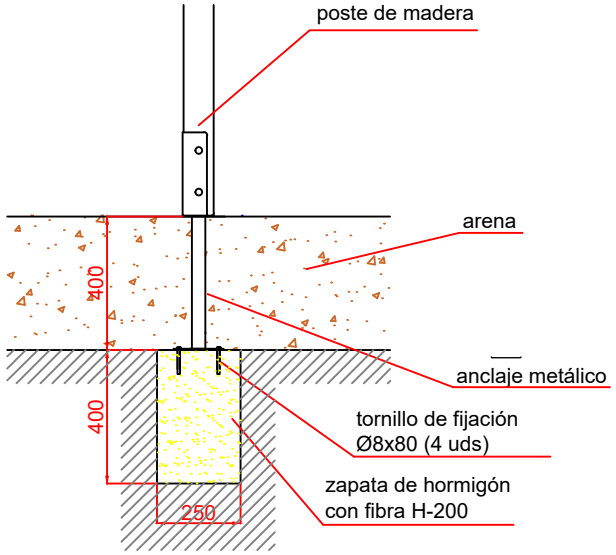

ESQUEMA DE CIMENTACIÓN
EN HORMIGÓN
E: 2/1

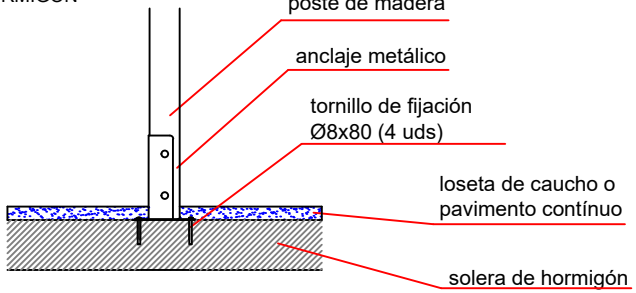

PLANTA CIMENTACIÓN

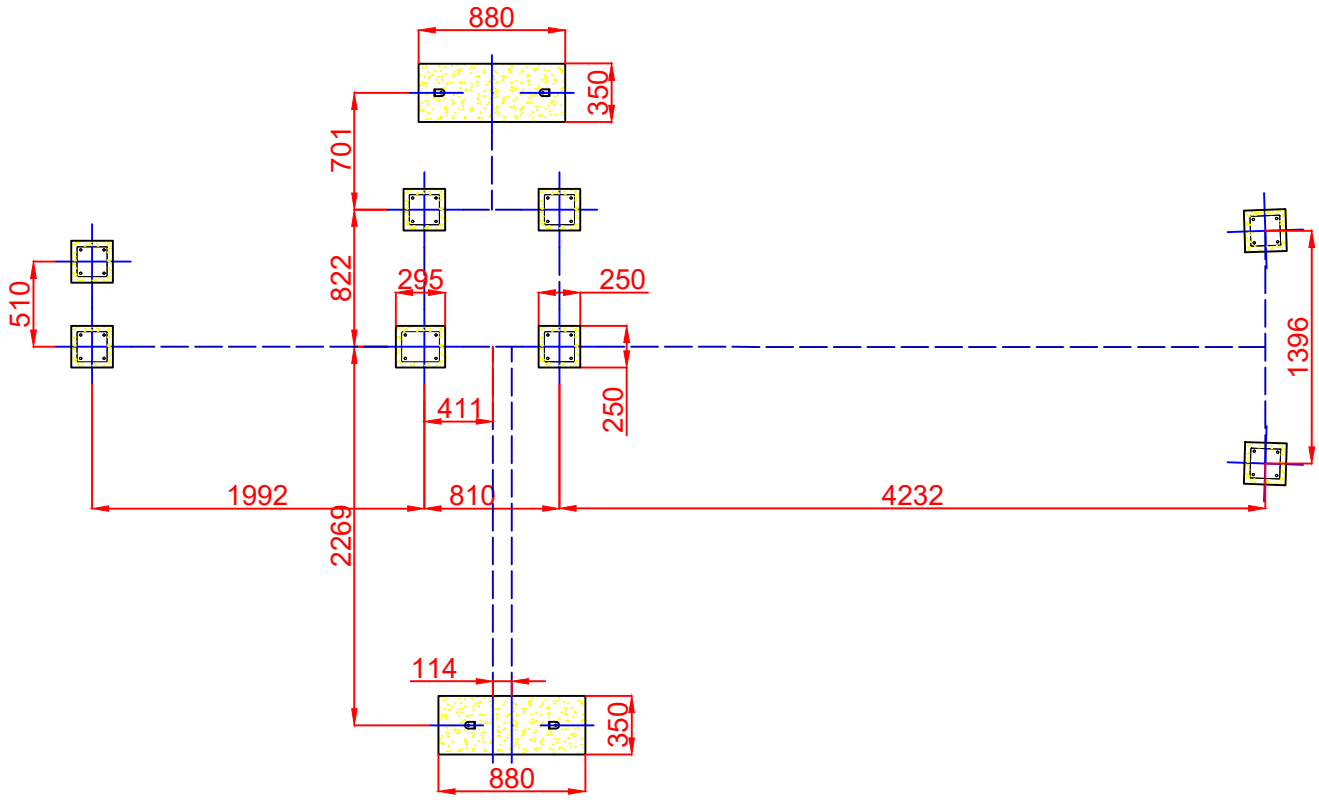

Dibujado		CIMENTACIÓN	Ref: MXT05PP
Revisado			
Aprobado			
Descripción: GUADALQUIVIR BIPLAZA ASIENTOS PLANOS		Escala:	Nº Hoja 3/4
		Fecha: 07/08/2019	

ALZADO

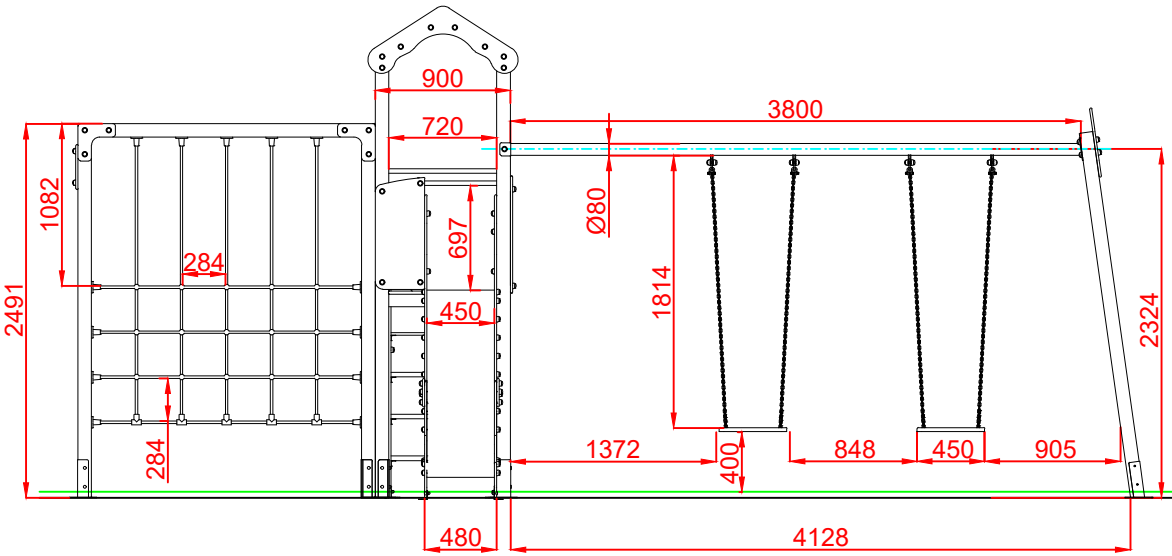

PERFIL IZQUIERDO

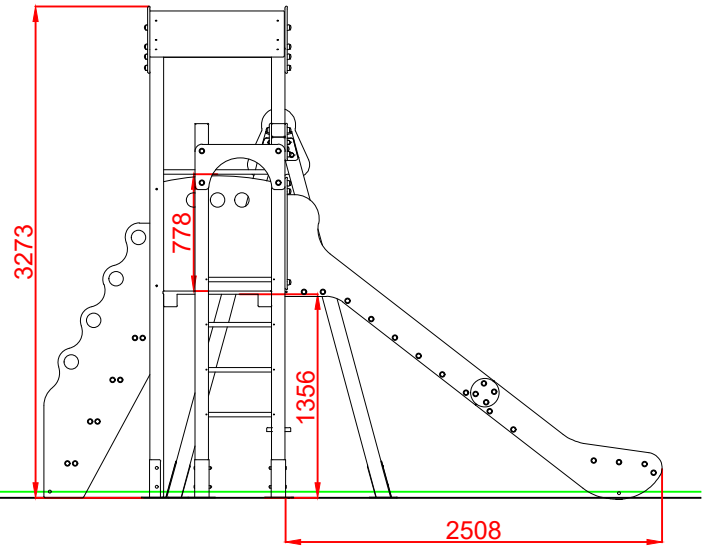

PLANTA

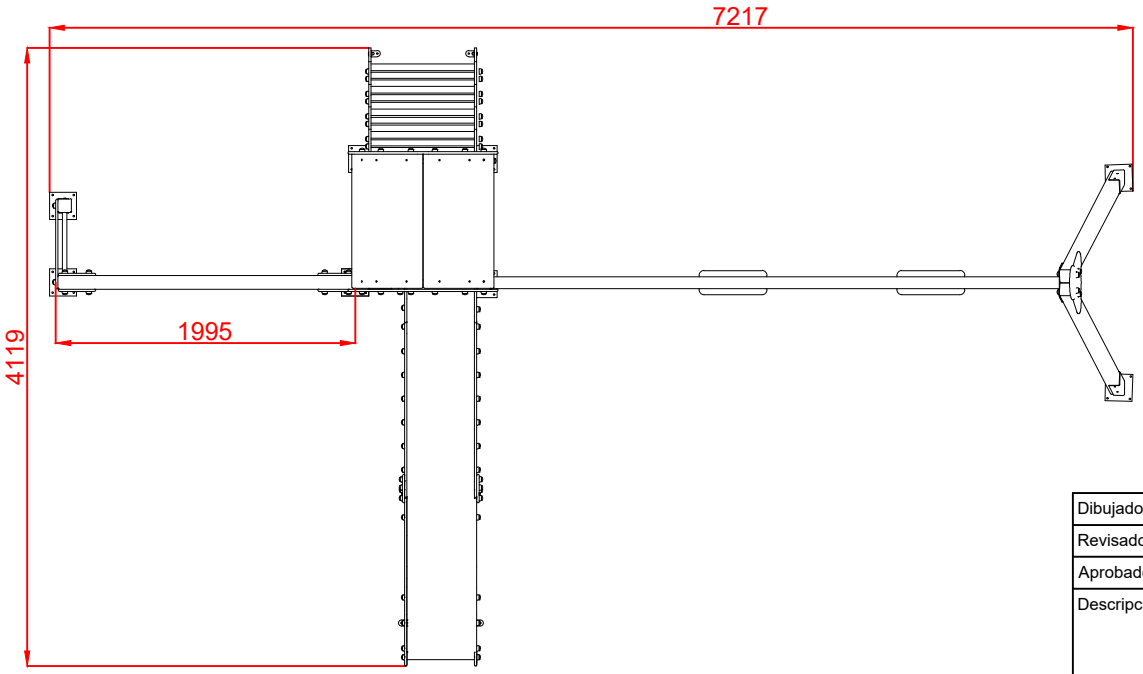

Dibujado		VISTA DE DETALLE	Ref: MXT05PP
Revisado			
Aprobado			
Descripción: GUADALQUIVIR BIPLAZA ASIENTOS PLANOS		Escala:	Nº Hoja 4/4
		Fecha: 07/08/2019	