DOCUMENTACIÓN TÉCNICA

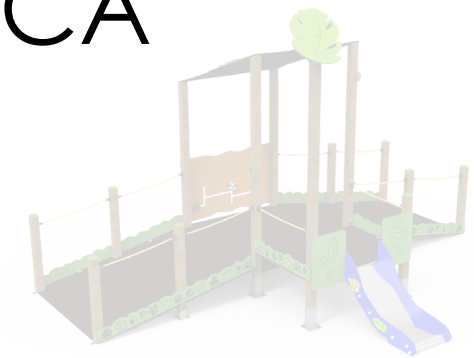

Ref.: SLVCOM02-I

Conjunto inclusivo “Pitón”

UNE EN 1176-1:2018
UNE EN 1176-3:2018

Altura libre de caída: 0,60 m
Edad recomendada de uso: a partir de 1 año
Madera tratada en autoclave Nivel IV
Componentes plásticos: Polietileno de alta densidad con protección UV
Componentes metálicos galvanizados
Rampa de tobogán de acero inoxidable
Tornillería protegida con tapones de polipropileno

ALZADO

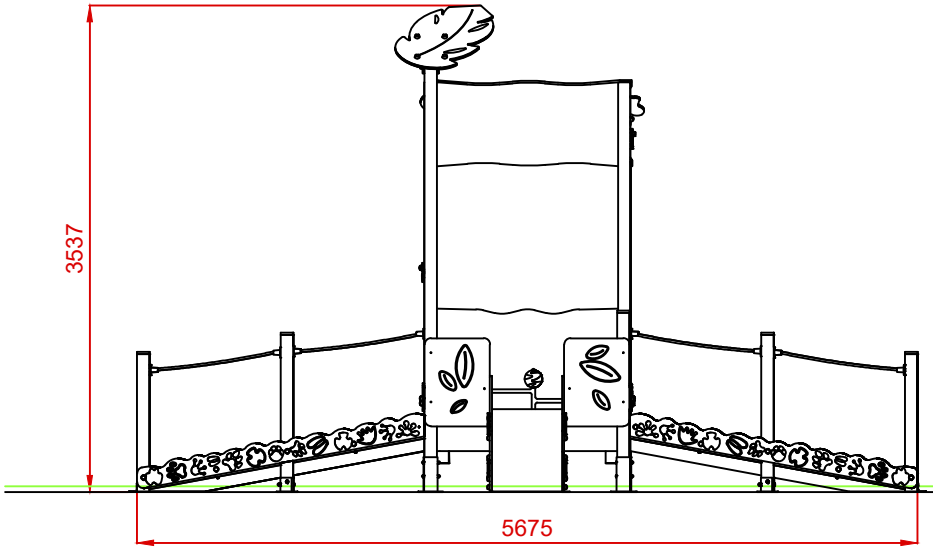

PERFIL IZQUIERDO

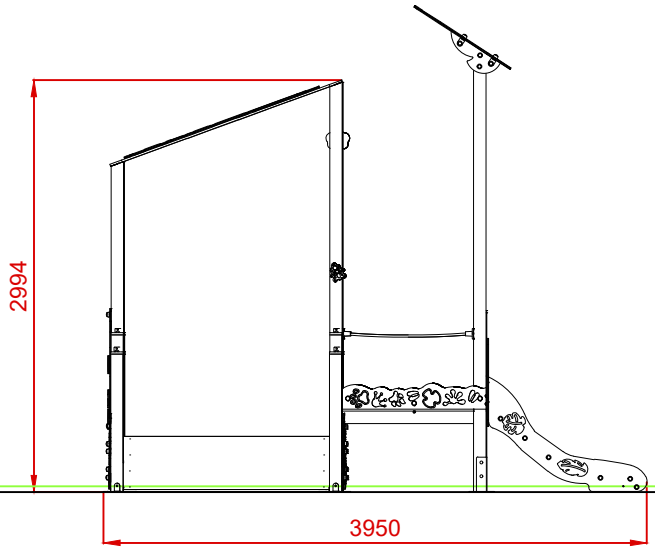

PLANTA

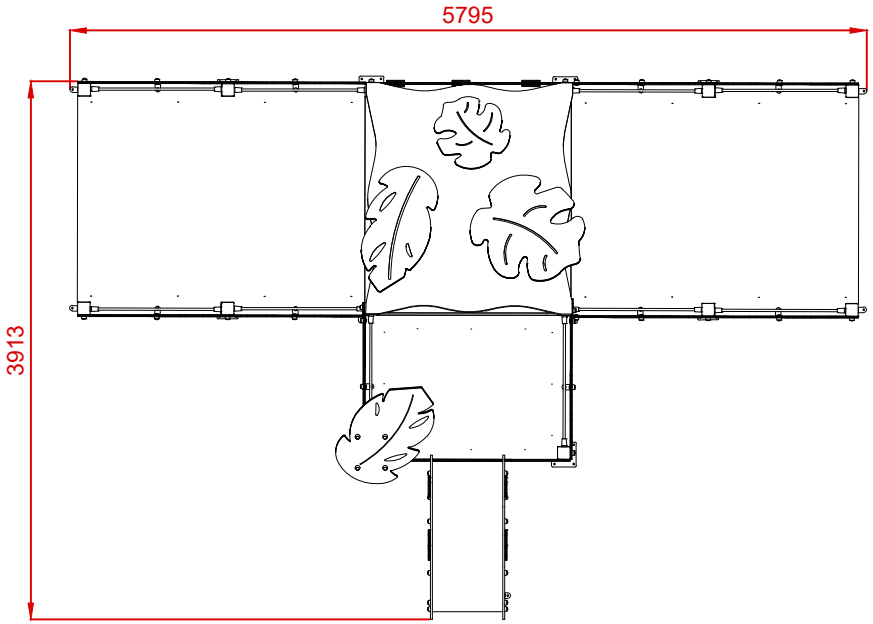

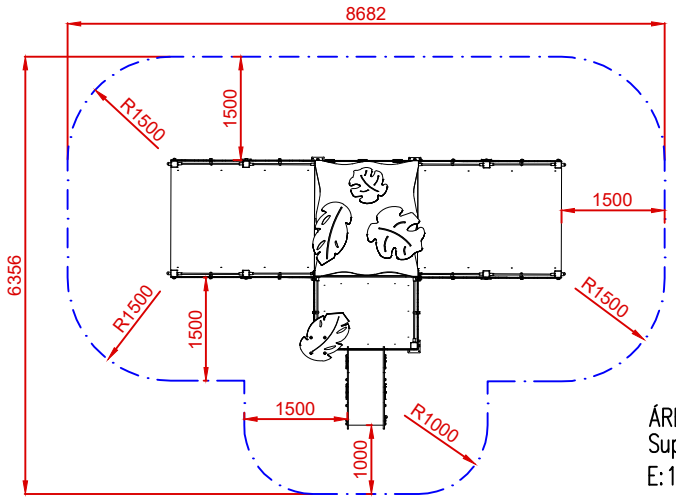

ÁREA DE SEGURIDAD
Superficie= 44,38 m2
E:1/2

Dibujado		PLANO 1 VISTAS GENERALES	Ref: SLVCOM02-I
Revisado			
Aprobado			
Descripción: CONJUNTO INCLUSIVO "PITÓN"		Escala:	Nº Hoja 2/4
		Fecha: 28/01/2020	

DETALLES CIMENTACIÓN

ESQUEMA DE CIMENTACIÓN
EN ARENA

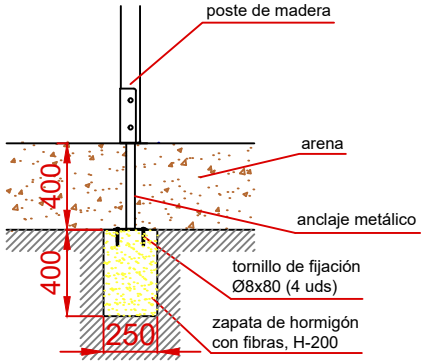

ESQUEMA DE CIMENTACIÓN
EN HORMIGÓN

ESQUEMA DE CIMENTACIÓN
EN ARENA

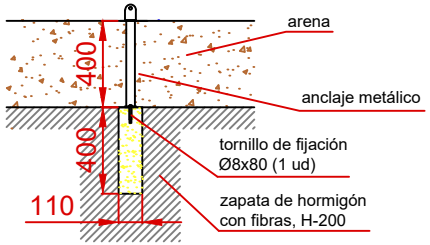

ESQUEMA DE CIMENTACIÓN
EN HORMIGÓN

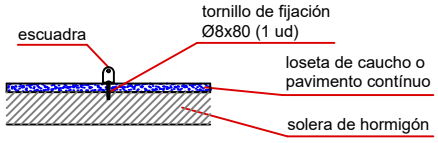

PLANTA CIMENTACIÓN

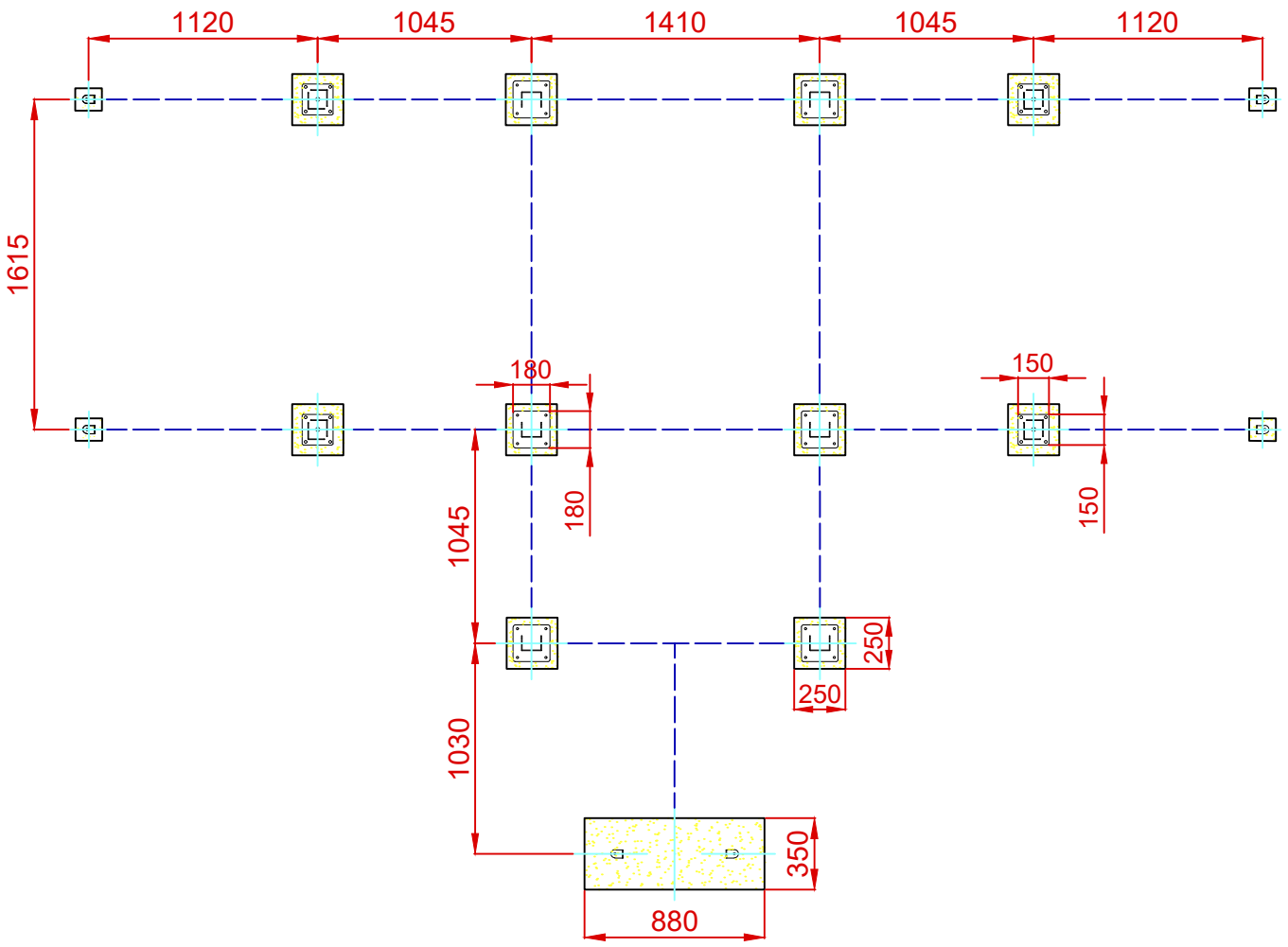

Dibujado		PLANO 2 CIMENTACIÓN Y ANCLAJES	Ref: SLVCOM02-I
Revisado			
Aprobado			
Descripción: CONJUNTO INCLUSIVO "PITÓN"		Escala:	Nº Hoja 3/4
		Fecha: 28/01/2020	

ALZADO

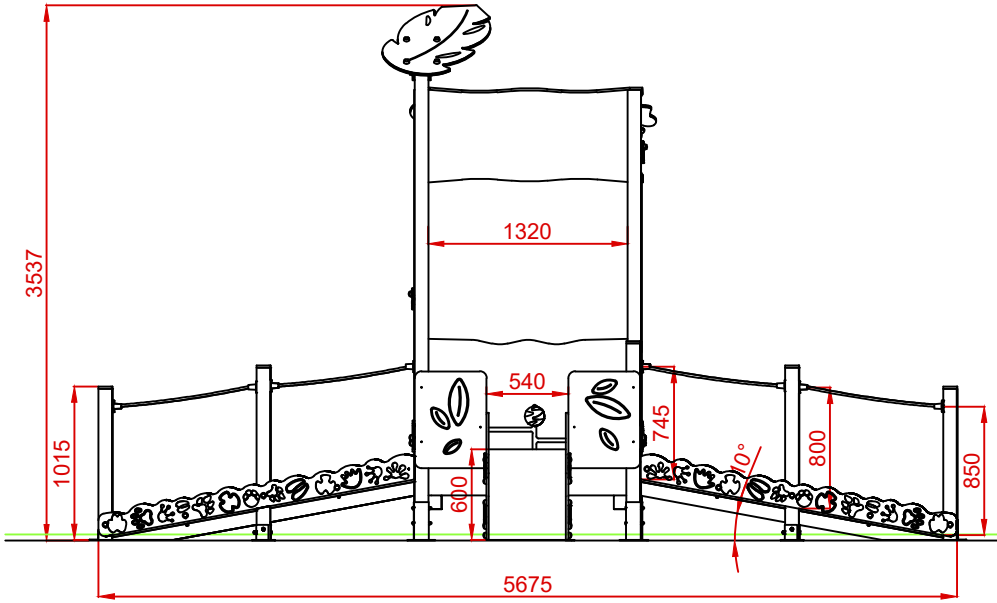

PERFIL IZQUIERDO

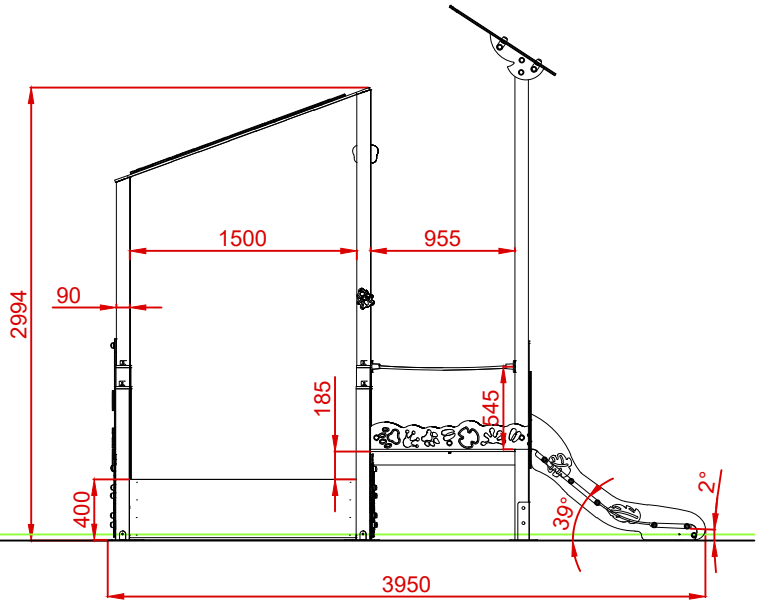

PLANTA

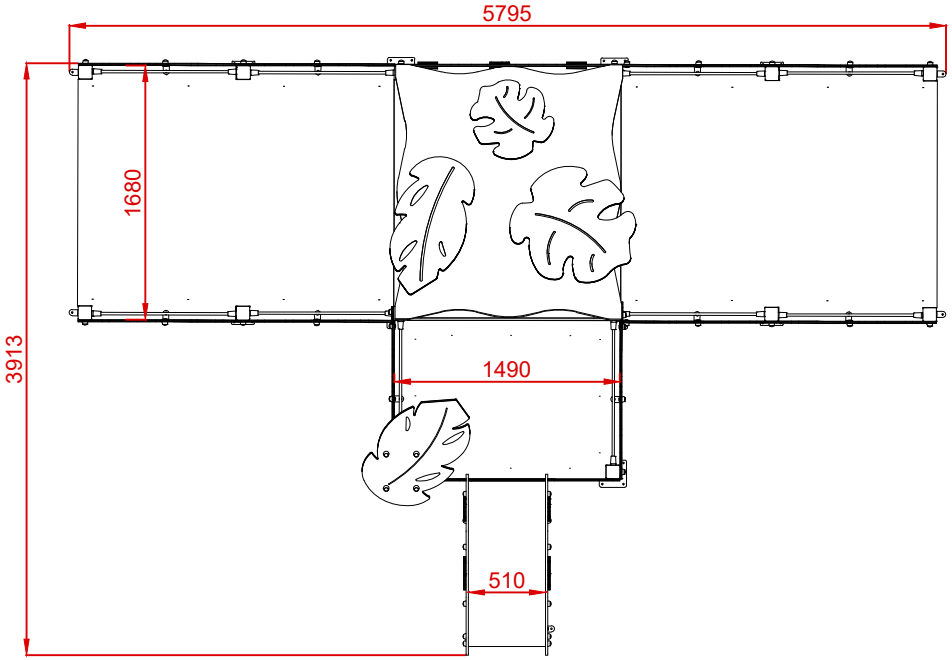

Dibujado		PLANO 3 VISTAS DE DETALLE	Ref: SLVCOM02-I
Revisado			
Aprobado			
Descripción: CONJUNTO INCLUSIVO "PITÓN"		Escala:	Nº Hoja 4/4
		Fecha: 28/01/2020	