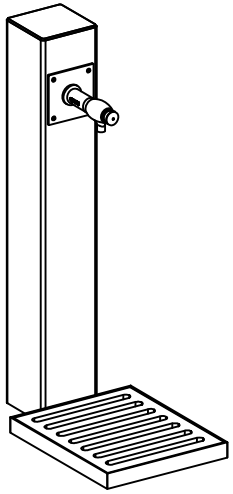

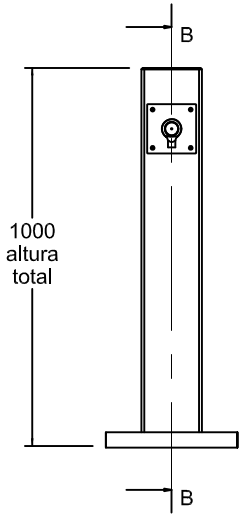


vista alzado
1:20

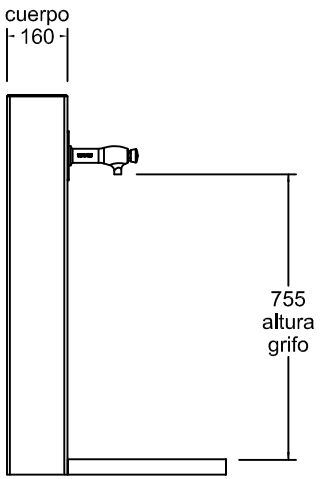


vista lateral
1:20

Materiales:

Cuerpo: Acero
Grifo: LATON
Reja: Fundicion ductil GGG-40

Acabado: Pintado epoxi al horno

Embalaje: Paletizado y plastificado

Anclaje: Por empotramiento

Características.

Grifo pulsador temporizado con regulación de caudal

Conexión de entrada de 1/2 pulgada

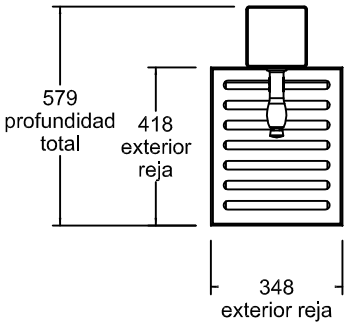


vista en planta
1:20

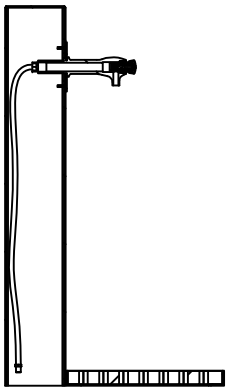

CORTE B-B

| Cantidad | | Designación | | Material | Dimensiones |
|---|---|---|---|---|---|
| Dibujado | | VISTAS GENERALES | | Código: F01 | |
| Revisado | | | | | |
| Aprobado | | | | | |
| Descripción: FUENTE DE ACERO | | Escala: | Peso: | | |
| | | Fecha: 15-11-16 | | | |